GEEKOM

User Manual

Laptop Computer

M16

Hereby, Shenzhen Geekom Electronic Technology Co., Ltd declares that this laptop computer is in compliance with the essential requirements and other relevant provisions of Directive 2014/53/EU.

CE

Views

NOTE: For the first-time use or the prolonged non-use, the battery might enter power saving mode to conserve battery power. It is recommended to connect the power adapter and press the power button to start up under these conditions.

Right

1/2. USB 3.2 port

Connect peripherals such as external storage devices and printers.



3. Earphone port

Connect headphones or a headset (headphone and microphone combo).



Left

White	Power On
Orange	Charging
Blinking Orange	Low Battery
Breathing White	Sleep

1. LED Indicators

Power-on and charging indicators.

2. Type-C(full function)

This interface enables high-speed data transmission and connection to the docking station. The computer can be charged through this interface.
You can connect this interface to a display device for video and sound output.

3. HDMI 2.0 port

Connect a TV or another HDMI-in enabled device. Provide video and audio output.

4. USB 4

This interface enables high-speed data transmission and connection to the docking station. You can connect this interface to a display device for video and sound output.

Base

1. Power button
Press to turn on the laptop if it is turned off, in sleep state, or in hibernation state.
Press to put the laptop in sleep state if it is turned on.
Press and hold for 10 seconds to force shut-down the computer.

2. Left-click area
Press to left-click.

3. Right-click area
Press to right-click.

4. Caps Lock light(on the keyboard)
Click on capslock,light on means uppercase,
off means lowercase.



Display

1/5. Microphone
Provide digital sound input for audio recording, voice calls, and so on.

2. Camera-status indicator
Turn on when the camera is in use.

3. Camera shutter
Open or close the camera lens.

4. Light sensor
You can control the brightness of the screen, and the display can change with the external environment.



Back

1. Right speaker
Provide audio output.

2. Left speaker
Provide audio output.

3. Rubber foot
Prevent scratches and enhance heat dissipation on the bottom of the computer.

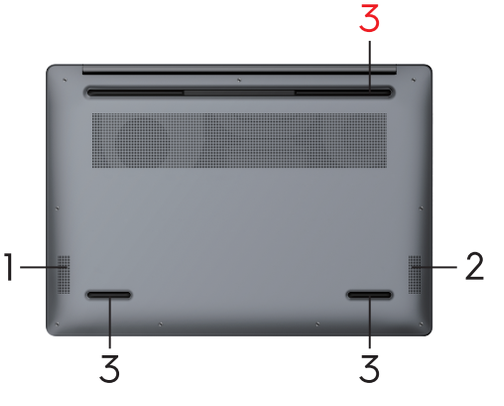

Keyboard Shortcuts

NOTE: Keyboard characters may differ depending on the keyboard language configuration. Keys used for shortcuts remain the same across all language configurations.

List of keyboard shortcuts

Keys	Description
	Turn the keyboard backlight on or off
	Decrease Brightness
	Increase Brightness
	Lock/Unlock Touchpad
	Play the last song /Fast rewind
	Play /Pause
	Play the next song /Fast forward
	Mute Audio
	Decrease Volume
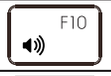	Increase Volume
	Lock the computer
	Insert Key
	Airplane Mode
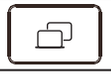	Extended Mode

Troubleshooting

Check the following chart for possible solutions before the service personnel is consulted

Problem Type	Description	Solution
Audio	Sound is not audible.	• Press F8 Arrow several times. • Click the speaker icon on the taskbar to ensure that Mute is not checked.
	Sound does not record.	Check software controls for recording sound: Start, Settings, System, Sound, More sound settings, Recording, Microphone, Levels.
	No sound from headphones.	• Check the headphone cableconnection. • Adjust the windows volume control.
Display	The notebook is on, but the screen is dark.	• Press F3 to increase the contrast or F2 to decrease the contrast.
	The screen is difficult to read.	Check whether the display resolution is set to its default value-2560×1600 for 16" display. Check this in Start, Settings, System, Display, Display resolution.
Heat Problems	The notebook gets hot.	• Note that it is normal for the notebook to get warm. DOS games and other programs that drive CPU use toward 100% can contribute to a temperature increase.
Keyboard or Touch Pad Problems	Touchpad is difficult to control.	Check the touch pad settings(Start, Settings, Devices, Mouse, Mouse pointer speed).
	The touch pad doesn't work.	Press F4 in case the internal Touch Pad was disabled. Don't touch the touch pad while booting or resuming. Reboot the notebook.
Performance Problems	The notebook pauses or runs sluggishly.	• Press CTRL+ALT+DEL choose Task Manager to see if an application is not responding. • Reboot the notebook. • Delete temporary and unneeded files. • Certain background operations (such as VirusScan) can affect performance while they're running. • Some file browsers may be unresponsive while they're processing a graphic image or waiting for broken network connections to time out. • Install additional memory if Windows is spending a lot of time swapping to disk. • Check amount of available free disk space.
Power and Battery Problems	The notebook turns off immediately after it turns on.	Battery power is probably extremely low. Plug in the AC adapter.
	The battery doesn't charge.	• Make sure the AC adapter is plugged into the power source and the charge light is on. • If you're using a power strip, remove the AC adapter from the power strip and plug it directly into a wall outlet. • Turn off the notebook, then check that the AC adapter cables are fully plugged in. • Move the notebook away from any nearby heat source. Unplug the AC adapter and allow the battery to cool down. An elevated battery temperature prevents charging. • If available, try another AC adapter.
	The notebook stops responding.	• Press CTRL+ALT+DEL to choose Task Manager and close the application that is not responding. • Press power button for at least 10 seconds to turn off the notebook. Then press the button again to turn the notebook back on.
Startup Problems	The laptop doesn't respond at turn-on.	• Connect the AC adapter. • Press the power button to turn on the unit.
	The notebook doesn't boot from battery power.	• Connect the AC adapter. • Press the power button to turn on the unit.

EU Declaration of Conformity

Safety Instructions

Please read the following safety instructions before using your laptop.
1. Disconnect the AC power and remove the battery pack before cleaning. Wipe the laptop with a clean cellulose sponge or chamois cloth dampened with a solution of nonabrasive detergent and a few drops of a warm water and remove any extra moisture with a dry cloth.
2. Protect against the heat generated by your laptop or the AC adapter. Do not block the vent of your laptop where heat is dissipated from.
3. Prevent your laptop from getting wet and keep liquids away from your laptop. Caution the danger of electric shock if spills or drops are displayed on/in the laptop unit or AC adapter.
4. Handle your laptop gently. Do not drop, bump, scratch, twist, hit, vibrate, push, or place heavy objects on your laptop, display, or external devices.
5. Do not press or touch the display panel. Pay attention to small item with sharp or solid surface that might cause scratches.
6. Avoid stamping on or placing heavy objects on the cables. Do not use damaged power cords, accessories, or other peripherals.
7. Use your laptop in environments with ambient temperatures. Do no use the product under any extreme weather or in strong magnetic/electrical fields. Don not place your laptop near heat sources such as radiator, air ducts, direct sunlight.
8. Knock down of AC adpater is forbidden. Risk of high voltage and electric shock. Refer servicing to qualified service personnel if needed.



Do not throw the laptop unit or AC adapter in municipal waste. This product has been designed to enable proper reuse of parts and recycling. This symbol indicates that the product should not be placed in municipal waste. Check local regulations for disposal of electronic products.

Adapter: HKC10020050-0K2/HKC10020050-0K4
Input:100-240V~50/60Hz,2.5A
Ouput:20.0V⎓5.0A 100.0W

Frequency Range&Maximum Transmit Power:
BT: 2400-2483.5MHz Maximum Power: 2.36dBm
Wi-Fi 2.4GHz(TX/RX): 2400-2483.5 MHz Maximum Power:14.08dBm
Wi-Fi 5G:
Band 1: 5150-5250 MHz(TX/RX) Maximum Power:15.27dBm
Band 2: 5250-5350 MHz(TX/RX) Maximum Power:14.70dBm
Band 3: 5470-5725 MHz(TX/RX) Maximum Power:14.60dBm
Wi-Fi 5.8G : 5725-5875MHz(TX/RX) Maximum Power:12.02dBm

SAR Warning Notice

RF exposure information

For the countries that adopt the SAR limit of 2.0 W/kg(Body) and 4.0 W/kg(Limbs) over 10 grams of tissue. Device has also been tested against this SAR limit.

WiFi Warning Notice

This device may be restricted for use, depending on the local network.
The 5150 to 5350 MHz frequency ranges are restricted to indoor use in: AT, BE, BG, CH, CY,CZ, DE, DK, EE, EL, ES, FI, FR, HR, HU, IE, IS, IT, LI, LT, LU, LV, MT, NL, NO, PL, PT, RO, SE, SI, SK, TR, UK(NI). In accordance with the relevant statutory requirements in the UK, the 5150 to 5350 MHz and 5945 to 6425 MHz frequency ranges are restricted to indoor use in the United Kingdom.
The WLAN function for this device is restricted to indoor use due to its operation in the 5.15 to 5.35 GHz frequency range.

HDMI™
HIGH-DEFINITION MULTIMEDIA INTERFACE

The terms HDMI, HDMI High-Definition Multimedia Interface, HDMI Trade dress and the HDMI Logos are trademarks or registered trademarks of HDMI Licensing Administrator, Inc.

Warranty Card

TERMS AND CONDITIONS

GEEKOM laptop product is warranted against defects in materials or workmanship for a period (depending on the product, as described on warranty card). The limited warranty begins on the original date of purchase. Warranty repair must be carried out by a designated agent after sale, GEEKOM's authorized service center.To receive warranty service, the original proof of purchase must be presented to GEEKOM or GEEKOM's authorized service center. For carrying-in service, transportation to and from the service center is the responsibility of the purchaser. The appointed agent will carry out after-sales maintenance for this product, at GEEKOM's option and at no charge for the parts and services, if this product is defective during the limited warranty period.

During the warranty period from the date of original retail by the customer or the product activated (If the last day of the warranty validity period is a legal holiday, the next day of the holiday shall prevail), GEEKOM will provide customers with free maintenance under the circumstance of non-human damage to the host of the product.

EXCLUSIONS

(This warranty does not cover the following items)

1.Products with original serial numbers removed, altered or not readily determined.

2.Damage caused by transportation and handling, including scratches, dents , chips, and/or any damages to the exterior of your product.

3.Damage or failure caused by incorrect electrical current or voltage, fluctuations or surges.

4.Applications and use which this product was not intended to.

5.Damage or failure caused by products or equipment not supplied by GEEKOM.

6.Accident , misuse, abuse, neglect, misapplication, fire, water, lightning or other acts of nature.

7.Damage or failure caused by improper or faulty installation, product alteration or modification.

8.Damage or failure caused by: Non-GEEKOM or unauthorized parts, supplies, accessories or equipment; services performed by unauthorized service companies.

9.Damage or failure caused by liquid or water exposure.

FCC Warning

FCC Caution:
Any Changes or modifications not expressly approved by the party responsible for compliance could void the user's authority to operate the equipment.
This device complies with part 15 of the FCC Rules. Operation is subject to the following two conditions:
(1) This device may not cause harmful interference,
(2) this device must accept any interference received, including interference that may cause undesired operation.
Note: This equipment has been tested and found to comply with the limits for a Class B digital device, pursuant to part 15 of the FCC Rules. These limits are designed to provide reasonable protection against harmful interference in a residential installation. This equipment generates, uses and can radiate radio frequency energy and, if not installed and used in accordance with the instructions, may cause harmful interference to radio communications. However, there is no guarantee that interference will not occur in a particular installation. If this equipment does cause harmful interference to radio or television reception, which can be determined by turning the equipment off and on, the user is encouraged to try to correct the interference by one or more of the following measures:
—Reorient or relocate the receiving antenna.
—Increase the separation between the equipment and receiver.
—Connect the equipment into an outlet on a circuit different from that to which the receiver is connected.
—Consult the dealer or an experienced radio/TV technician for help.
Specific Absorption Rate (SAR) information:
SAR tests are conducted using standard operating positions accepted by the FCC with the eut transmitting at its highest certified power level in all tested frequency bands, although the SAR is determined at the highest certified power level, the actual SAR level of the eut while operating can be well below the maximum value, in general, the closer you are to a wireless base station antenna, the lower the power output.
Before a new model device is a available for sale to the public, it must be tested and certified to the FCC that it does not exceed the exposure limit established by the FCC, Tests for each device are performed in positions and locations (e.g. at the ear and worn on the body)as required by the FCC.
For body worn operation, this model device has been tested and meets the FCC RF exposure guidelines when used with an accessory designated for this product or when used with an accessory that Contains no metal.
Non-compliance with the above restrictions may result in violation of RF exposure guidelines.

ENERGY STAR® Program Requirements for Computers

Partner Commitments

Following are the terms of the ENERGY STAR Partnership Agreement as it pertains to the manufacture and labeling of ENERGY STAR certified products. The ENERGY STAR Partner must adhere to the following partner commitments:

1. Partner shall adhere to the following product-specific commitments regarding use of the ENERGY STAR certification mark on certified products:

   1.1. Partner must use the ENERGY STAR mark in one of the following ways:

   1) Via permanent or temporary label,. All temporary labeling must be affixed to the product with an adhesive or cling-type application:

      a. The label shall be on the top or front of the product if the top or front of the product has a contiguous, coplanar surface area not used for touch input or display that is greater than or equal to 0.625 in square;

      b. Otherwise, the label shall be on the reverse side of the screen; or

   2) Via electronic labeling displayed on the screen such that the ENERGY STAR mark must be at least 4% of the screen by area; must be greater than or equal to 76 pixels x 78 pixels; must be legible; must be in cyan, black, or white; and either

      a. Must appear at system start-up, and must display for a minimum of 5 seconds; or

      b. Must appear within the system power settings dialog window. EPA will consider alternative proposals for electronic labeling on a case-by-case basis.

GEEKOM

Benutzerhandbuch

Laptop-Computer

Hiermit erklärt Shenzhen Geekom Elektronik-Technologie GmbH dass dieser Laptop-Computer die grundlegenden Anforderungen und weiteren relevanten Bestimmungen der Richtlinie 2014/53/EU erfüllt.

CE

Ansichten

HINWEIS: Bei der ersten Inbetriebnahme oder nach längerer Nichtbenutzung kann der Akku in den Energiesparmodus wechseln, um die Akkuleistung zu erhalten. Es wird empfohlen, in diesen Fällen das Netzteil anzuschließen und die Einschalttaste zu drücken, um das Gerät zu starten.

Rechts



1/2. USB-3.2-Anschluss
Anschluss von Peripheriegeräten wie externen Speichergeräten und Druckern.

3. Kopfhöreranschluss
Anschluss von Kopfhörern oder eines Headsets (Kopfhörer-Mikrofon-Kombination).



Links

Weiß	Eingeschaltet
Orange	Ladevorgang
Orange blinkend	Niedriger Batteriestand
Weiß pulsierend	Ruhezustand

1. LED-Anzeigen
Anzeige für Einschalten und Ladevorgang.

2. Typ-C (volle Funktion)
Dieser Anschluss ermöglicht eine Hochgeschwindigkeits-Datenübertragung und die Verbindung mit einer Dockingstation.
Über diesen Anschluss kann der Computer geladen werden.
Sie können diesen Anschluss mit einem Anzeigegerät verbinden, um Video- und Audioausgabe zu erhalten.

3. HDMI-2.0-Anschluss
Anschluss eines Fernsehgeräts oder eines anderen Geräts mit HDMI-Eingang. Ermöglicht Video- und Audioausgabe.

4. USB 4
Dieser Anschluss ermöglicht eine Hochgeschwindigkeits-Datenübertragung und die Verbindung mit einer Dockingstation.
Sie können diesen Anschluss mit einem Anzeigegerät verbinden, um Video- und Audioausgabe zu erhalten.

Basis

1. Einschalttaste
Drücken, um das Notebook einzuschalten, wenn es ausgeschaltet, im Energiesparmodus oder im Ruhezustand ist.
Drücken, um das Notebook in den Energiesparmodus zu versetzen, wenn es eingeschaltet ist.
10 Sekunden gedrückt halten, um das Gerät zum Ausschalten zu zwingen.



2. Linksklick-Bereich
Drücken für Linksklick.
3. Rechtsklick-Bereich
Drücken für Rechtsklick.
4. Feststelltaste-Lampe (auf der Tastatur)
Beim Drücken der Feststelltaste leuchtet die Lampe bei Großschreibung und bleibt bei Kleinschreibung aus.

Display



1/5. Mikrofon
Dient als digitaler Toneingang für Audioaufnahmen, Sprachgespräche usw.
2. Kamera-Statusanzeige
Leuchtet, wenn die Kamera in Gebrauch
3. Kameraabdeckung
Öffnen oder Schließen der Kameralinse.
4. Lichtsensor
Passt die Bildschirmhelligkeit an und reagiert auf die Umgebungshelligkeit.

Rückseite

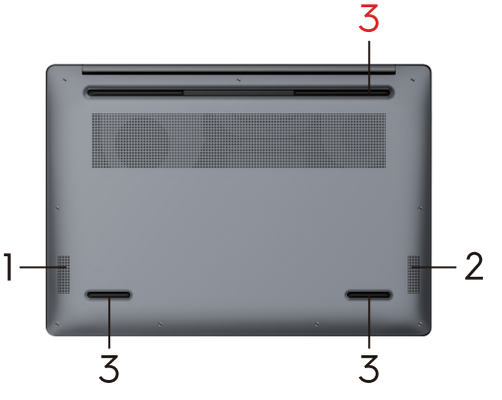

1. Rechter Lautsprecher
Gibt Audio aus.
2. Linker Lautsprecher
Gibt Audio aus.
3. Gummifuß
Verhindert Kratzer und verbessert die Wärmeableitung an der Unterseite des Computers.

Tastenkombinationen

HINWEIS: Die Tastaturzeichen können je nach Tastatursprachenkonfiguration variieren. Die für Tastenkombinationen verwendeten Tasten bleiben in allen Sprachkonfigurationen gleich.

Liste der Tastenkombinationen

Tasten	Beschreibung
	Tastaturbeleuchtung ein-/ausschalten
	Helligkeit verringern
	Helligkeit erhöhen
	Touchpad sperren/entsperren
	Letzten Titel abspielen / Schnell zurückspulen
	Abspielen / Pause
	Nächsten Titel abspielen / Schnell vorspulen
	Audio stummschalten
	Lautstärke verringern
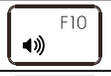	Lautstärke erhöhen
	Computer sperren
	Einfügen-Taste
	Flugmodus
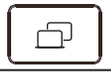	Erweiterter Modus

Fehlerbehebung

Prüfen Sie die folgende Tabelle auf mögliche Lösungen, bevor Sie den Kundendienst kontaktieren

Problemtyp	Beschreibung	Lösung
Audio	Kein Ton hörbar.	• Drücken Sie mehrmals F8 (Pfeiltaste). • Klicken Sie auf das Lautsprechersymbol in der Taskleiste, um sicherzustellen, dass „Stumm" nicht aktiviert ist.
	Ton wird nicht aufgenommen.	Überprüfen Sie die Software-Einstellungen für die Tonaufnahme: Start, Einstellungen, System, Sound, Weitere Soundeinstellungen, Aufnahme, Mikrofon, Pegel.
	Kein Ton über Kopfhörer.	• Überprüfen Sie die Kopfhörerkabelverbindung. • Passen Sie die Windows-Lautstärkeregelung an.
Display	Das Notebook ist eingeschaltet, aber der Bildschirm bleibt dunkel.	• Drücken Sie F3, um den Kontrast zu erhöhen, oder F2, um den Kontrast zu verringern.
	Der Bildschirm ist schwer lesbar.	Überprüfen Sie, ob die Bildschirmauflösung auf den Standardwert eingestellt ist – 2560 × 1600 für ein 16-Zoll-Display. Dies prüfen unter: Start, Einstellungen, System, Anzeige, Bildschirmauflösung.
Wärmeprobleme	Das Notebook wird heiß.	• Beachten Sie, dass es normal ist, wenn das Notebook warm wird. DOS-Spiele und andere Programme, die die CPU-Auslastung auf 100 % treiben, können zu einem Temperaturanstieg führen.
Tastatur- oder Touchpad-Probleme	Das Touchpad ist schwer zu steuern.	Überprüfen Sie die Touchpad-Einstellungen (Start, Einstellungen, Geräte, Maus, Zeigergeschwindigkeit).
	Das Touchpad funktioniert nicht.	Drücken Sie F4, falls das interne Touchpad deaktiviert wurde. Berühren Sie das Touchpad nicht während des Startens oder Fortsetzens. Starten Sie das Notebook neu.
Leistungsprobleme	Das Notebook hält an oder läuft träge.	• Drücken Sie STRG+ALT+ENTF und wählen Sie den Task-Manager, um zu prüfen, ob eine Anwendung nicht reagiert. • Starten Sie das Notebook neu. • Löschen Sie temporäre und unnötige Dateien. • Bestimmte Hintergrundprozesse (z. B. Virenscanner) können die Leistung beeinträchtigen, während sie ausgeführt werden. • Einige Dateibrowser reagieren möglicherweise nicht, während sie ein Grafikbild verarbeiten oder auf das Timeout von unterbrochenen Netzwerkverbindungen warten. • Installieren Sie zusätzlichen Arbeitsspeicher, wenn Windows viel Zeit mit dem Auslagern auf die Festplatte verbringt. • Überprüfen Sie den verfügbaren freien Speicherplatz.
Strom- und Akku-Probleme	Das Notebook schaltet sich sofort nach dem Einschalten wieder aus.	Die Akkuleistung ist wahrscheinlich extrem niedrig. Schließen Sie das Netzteil an.
	Der Akku lädt nicht.	• Stellen Sie sicher, dass das Netzteil mit der Stromquelle verbunden ist und die Ladeanzeige leuchtet. • Wenn Sie eine Steckdosenleiste verwenden, entfernen Sie das Netzteil aus der Leiste und stecken Sie es direkt in eine Wandsteckdose. • Schalten Sie das Notebook aus und überprüfen Sie, ob die Kabel des Netzteils vollständig eingesteckt sind. • Stellen Sie das Notebook von jeder Wärmequelle weg. Trennen Sie das Netzteil und lassen Sie den Akku abkühlen. Eine erhöhte Akkutemperatur verhindert das Laden. • Falls verfügbar, probieren Sie ein anderes Netzteil.
	Das Notebook reagiert nicht mehr.	• Drücken Sie STRG+ALT+ENTF, um den Task-Manager zu öffnen, und schließen Sie die Anwendung, die nicht reagiert. • Drücken Sie die Einschalttaste mindestens 10 Sekunden lang, um das Notebook auszuschalten. Drücken Sie anschließend erneut die Taste, um das Notebook wieder einzuschalten.
Startprobleme	Das Notebook reagiert beim Einschalten nicht.	• Schließen Sie das Netzteil an. • Drücken Sie die Einschalttaste, um das Gerät einzuschalten.
	Das Notebook startet nicht mit Akkubetrieb.	• Schließen Sie das Netzteil an. • Drücken Sie die Einschalttaste, um das Gerät einzuschalten.

EU-Konformitätserklärung

Sicherheitsanweisungen

Bitte lesen Sie die folgenden Sicherheitsanweisungen, bevor Sie Ihr Notebook verwenden.
1. Trennen Sie das Netzteil vom Stromnetz und entfernen Sie den Akku, bevor Sie das Gerät reinigen. Wischen Sie das Notebook mit einem sauberen Zelluloseschwamm oder einem Fensterleder ab, das mit einer Lösung aus nicht scheuerndem Reinigungsmittel und einigen Tropfen warmem Wasser angefeuchtet ist, und entfernen Sie überschüssige Feuchtigkeit mit einem trockenen Tuch.
2. Schützen Sie sich vor der durch Ihr Notebook oder das Netzteil erzeugten Wärme. Blockieren Sie nicht die Lüftungsöffnungen Ihres Notebooks, über die Wärme abgeführt wird.
3. Verhindern Sie, dass Ihr Notebook nass wird, und halten Sie Flüssigkeiten fern. Achtung: Es besteht Stromschlaggefahr, wenn Flüssigkeit auf oder in das Notebook oder das Netzteil gelangt.
4. Gehen Sie mit Ihrem Notebook vorsichtig um. Lassen Sie Ihr Notebook, das Display oder externe Geräte nicht fallen, stoßen, verkratzen, verdrehen, schlagen, vibrieren, drücken oder schwere Gegenstände darauf abstellen.
5. Drücken oder berühren Sie nicht das Displaypanel. Achten Sie auf kleine Gegenstände mit scharfen oder harten Oberflächen, die Kratzer verursachen könnten.
6. Vermeiden Sie es, auf Kabel zu treten oder schwere Gegenstände darauf zu legen. Verwenden Sie keine beschädigten Netzkabel, Zubehörteile oder andere Peripheriegeräte.
7. Benutzen Sie Ihr Notebook nur in Umgebungen mit geeigneten Umgebungstemperaturen. Verwenden Sie das Gerät nicht bei extremen Wetterbedingungen oder in starken magnetischen/elektrischen Feldern. Stellen Sie Ihr Notebook nicht in die Nähe von Wärmequellen wie Heizkörpern, Luftkanälen oder direkter Sonneneinstrahlung.
8. Das Zerlegen des Netzteils ist verboten. Gefahr von Hochspannung und elektrischem Schlag. Wenden Sie sich für Reparaturen an qualifiziertes Servicepersonal, falls erforderlich.



Werfen Sie das Notebook oder das Netzteil nicht in den Hausmüll. Dieses Produkt wurde so entwickelt, dass eine ordnungsgemäße Wiederverwendung von Teilen und Recycling möglich ist. Dieses Symbol weist darauf hin, dass das Produkt nicht in den Hausmüll gegeben werden darf. Beachten Sie die örtlichen Vorschriften zur Entsorgung elektronischer Produkte.

Adapter: HKC10020050-0K2/HKC10020050-0K4
Input:100-240V~50/60Hz,2.5A
Ouput:20.0V⎓5.0A 100.0W

Frequenzbereich & maximale Sendeleistung:
BT: 2400-2483.5MHz Maximale Leistung: 2.36dBm
WLAN 2,4 GHz (TX/RX): 2400-2483.5 MHz Maximale Leistung: 14.08 dBm
WLAN 5G:
Band 1: 5150-5250 MHz (TX/RX) Maximale Leistung: 15.27dBm
Band 2: 5250-5350 MHz (TX/RX) Maximale Leistung: 14.70dBm
Band 3: 5470-5725 MHz (TX/RX) Maximale Leistung: 14.60dBm
WLAN 5.8G: 5725-5875MHz (TX/RX) Maximale Leistung: 12.02dBm

SAR Warnhinweis

HF-Expositionsinformation

Für Länder, die den SAR-Grenzwert von 2,0 W/kg (Körper) und 4,0 W/kg (Gliedmaßen) auf 10 Gramm Gewebe anwenden. Das Gerät wurde ebenfalls an diesen SAR-Grenzwert getestet.

WiFi Warnhinweis

Dieses Gerät kann in der Nutzung je nach lokalem Netzwerk eingeschränkt sein.
Die Frequenzbereiche von 5150 bis 5350 MHz sind in folgenden Ländern nur für den Innenbereich zugelassen: AT, BE, BG, CH, CY, CZ, DE, DK, EE, EL, ES, FI, FR, HR, HU, IE, IS, IT, LI, LT, LU, LV, MT, NL, NO, PL, PT, RO, SE, SI, SK, TR, UK(NI). Gemäß den einschlägigen gesetzlichen Anforderungen im Vereinigten Königreich sind die Frequenzbereiche 5150 bis 5350 MHz und 5945 bis 6425 MHz in Großbritannien nur für die Innenraumnutzung zugelassen.
Die WLAN-Funktion dieses Geräts ist aufgrund des Betriebs im Frequenzbereich von 5.15 bis 5.35 GHz auf die Nutzung in Innenräumen beschränkt.

HDMI™
HIGH-DEFINITION MULTIMEDIA INTERFACE

Die Begriffe HDMI, HDMI High-Definition Multimedia Interface, HDMI-Aufmachung (HDMI Trade Dress) und die HDMI-Logos sind Marken oder eingetragene Marken von HDMi Licensing Administrator, Inc.

Garantiekarte

ALLGEMEINE GESCHÄFTSBEDINGUNGEN

Das GEEKOM-Notebookprodukt ist gegen Material- oder Verarbeitungsfehler für einen Zeitraum (abhängig vom Produkt, wie auf der Garantiekarte beschrieben) garantiert. Die eingeschränkte Garantie beginnt mit dem ursprünglichen Kaufdatum. Garantiereparaturen müssen von einem autorisierten Kundendienst oder einem von GEEKOM autorisierten Servicezentrum durchgeführt werden. Um Garantieleistungen in Anspruch zu nehmen, muss der Original-Kaufbeleg bei GEEKOM oder einem von GEEKOM autorisierten Servicezentrum vorgelegt werden. Bei Bring-in-Service liegt der Transport zum und vom Servicezentrum in der Verantwortung des Käufers. Der beauftragte Servicepartner führt nach dem Verkauf Wartungsarbeiten an diesem Produkt nach Wahl von GEEKOM und ohne Berechnung von Teilen und Dienstleistungen durch, wenn dieses Produkt während der begrenzten Garantiezeit fehlerhaft ist.

Während der Garantiezeit ab dem ursprünglichen Einzelhandelskaufdatum durch den Kunden oder der Produktaktivierung (wenn der letzte Tag der Garantiefrist auf einen gesetzlichen Feiertag fällt, gilt der nächste Werktag), stellt GEEKOM den Kunden kostenlose Wartung bereit, sofern kein durch den Benutzer verursachter Schaden am Gerät vorliegt.

AUSSCHLÜSSE

(Diese Garantie deckt die folgenden Punkte nicht ab)

1. Produkte mit entfernten, veränderten oder nicht eindeutig erkennbaren Original-Seriennummern.
2. Schäden, die durch Transport und Handhabung verursacht wurden, einschließlich Kratzer, Dellen, Absplitterungen und/oder sonstige Beschädigungen des äußeren Erscheinungsbildes des Produkts.
3. Schäden oder Ausfälle, die durch falsche elektrische Ströme oder Spannungen, Schwankungen oder Überspannungen verursacht wurden.
4. Anwendungen und Verwendungen, für die dieses Produkt nicht vorgesehen ist.
5. Schäden oder Ausfälle, die durch Produkte oder Geräte verursacht wurden, die nicht von GEEKOM geliefert wurden.
6. Unfall, unsachgemäße Verwendung, Missbrauch, Vernachlässigung, Fehlanwendung, Brand, Wasser, Blitzschlag oder andere Naturereignisse.

7. Schäden oder Ausfälle, die durch unsachgemäße oder fehlerhafte Installation, Produktveränderung oder -modifikation verursacht wurden.
8. Schäden oder Ausfälle, die verursacht wurden durch: Nicht-GEEKOM-Teile, nicht autorisierte Teile, Verbrauchsmaterialien, Zubehör oder Geräte; Dienstleistungen, die von nicht autorisierten Serviceunternehmen durchgeführt wurden.
9. Schäden oder Ausfälle, die durch Flüssigkeits- oder Wassereinwirkung verursacht wurden.

GEEKOM

Manuel d'utilisation

Ordinateur portable

Par la présente, Shenzhen Geekom Technologie Électronique S.A.R.L.
déclare que cet ordinateur portable est conforme aux exigences essentielles et aux autres dispositions pertinentes de la directive 2014/53/UE.

CE

Vues

REMARQUE : Lors de la première utilisation ou d'une non-utilisation prolongée, la batterie peut entrer en mode d'économie d'énergie pour conserver sa puissance. Il est recommandé de brancher l'adaptateur d'alimentation et d'appuyer sur le bouton d'alimentation pour démarrer dans ces conditions.

Droite



1/2. Port USB 3.2
Connecter des périphériques tels que des périphériques de stockage externes et des imprimantes.

3. Port pour écouteurs
Connecter des écouteurs ou un casque (combiné casque et microphone).

Gauche



1. Indicateurs LED
Indicateurs de mise sous tension et de recharge.

Blanc	Allumer
Orange	Recharge en cours
Orange clignotant	Batterie faible
Respiration blanche	En veille

2. Type-C (fonctionnalité complète)
Cette interface permet la transmission de données à haut débit et la connexion à la station d'accueil.
Cette interface permet de recharger l'ordinateur.
Vous pouvez connecter cette interface à un dispositif d'affichage pour la sortie vidéo et sonore.

3. Port HDMI 2.0
Connecter un téléviseur ou un autre appareil doté d'une entrée HDMI. Fournir une sortie vidéo et audio.

4. USB 4
Cette interface permet la transmission de données à haut débit et la connexion à la station d'accueil.
Vous pouvez connecter cette interface à un dispositif d'affichage pour la sortie vidéo et sonore.

Base

1. Bouton d'alimentation
Appuyez sur ce bouton pour allumer l'ordinateur portable s'il est éteint, en veille ou en hibernation.
Appuyez sur ce bouton pour mettre l'ordinateur portable en veille s'il est allumé.
Appuyez sur ce bouton et maintenez-le enfoncé pendant 10 secondes pour forcer l'arrêt de l'ordinateur.



2. Zone de clic gauche
Appuyez sur cette zone pour cliquer avec le bouton gauche de la souris.
3. Zone de clic droit
Appuyez sur cette zone pour cliquer avec le bouton droit de la souris.
4. Voyant de verrouillage des majuscules (sur le clavier)
Appuyez sur la touche de verrouillage des majuscules, le voyant allumé indique le mode majuscules, éteint indique le mode minuscule.

Affichage



1/5. Microphone
Fournir une entrée sonore numérique pour l'enregistrement audio, les appels vocaux, etc.
2. Indicateur d'état de l'appareil photo
Il s'allume lorsque l'appareil photo est en cours d'utilisation.
3. Obturateur de l'appareil photo
Ouvrir ou fermer l'objectif de l'appareil photo.
4. Capteur de lumière
Ce capteur permet de réguler automatiquement la luminosité de l'écran en fonction de l'éclairage extérieur.

Dos

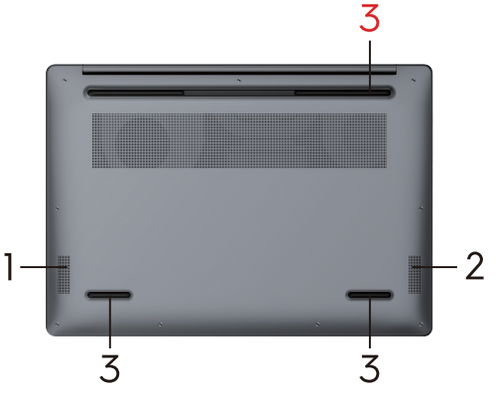

1. Haut-parleur droit
Fournir une sortie audio.
2. Haut-parleur gauche
Fournir une sortie audio.
3. Pied en caoutchouc
Empêche les rayures et améliore la dissipation de la chaleur sur le dessous de l'ordinateur.

Raccourcis clavier

REMARQUE : Les caractères du clavier peuvent différer en fonction de la configuration linguistique du clavier. Les touches utilisées pour les raccourcis restent les mêmes dans toutes les configurations linguistiques.

Liste des raccourcis clavier

Touches	Description
	Allumer ou éteindre le rétroéclairage du clavier
	Diminuer la luminosité
	Augmenter la luminosité
	Verrouiller/déverrouiller le pavé tactile
	Lire la dernière chanson/Rembobiner rapidement
	Lecture/Pause
	Lire la chanson suivante/Avancer rapidement
	Couper le son
	Diminuer le volume
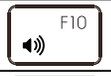	Augmenter le volume
	Verrouiller l'ordinateur
	Clé d'insertion
	Mode avion
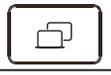	Mode étendu

Dépannage

Consultez le tableau ci-dessous pour identifier des solutions éventuelles avant de contacter le personnel de service

Type de problème	Description	Solution
Audio	Le son n'est pas audible.	• Appuyez plusieurs fois sur la flèche F8. • Cliquez sur l'icône du haut-parleur dans la barre des tâches et vérifiez que l'option Muet n'est pas activée.
	L'enregistrement audio échoue.	Vérifiez les paramètres logiciels pour l'enregistrement audio : Démarrer, Paramètres, Système, Son, Plus de paramètres sonores, Enregistrement, Microphone, Niveaux.
	Pas de son dans les écouteurs.	• Vérifiez la connexion du câble du casque. • Ajustez le contrôle de volume de Windows.
Affichage	L'ordinateur portable est allumé, mais l'écran est sombre.	• Appuyez sur F3 pour augmenter le contraste ou sur F2 pour le diminuer.
	L'écran est difficile à lire.	Vérifiez si la résolution de l'écran est réglée sur sa valeur par défaut (2 560×1 600 pour un écran de 16 pouces). Vérifiez-la dans Démarrer, Paramètres, Système, Affichage, Résolution d'affichage.
Problèmes de chaleur	L'ordinateur portable surchauffe.	• Notez qu'il est normal pour l'ordinateur portable de se réchauffer. Les jeux DOS et d'autres programmes qui font monter l'utilisation du CPU à 100 % peuvent provoquer une augmentation de température.
Problèmes de clavier ou de pavé tactile	Le pavé tactile est difficile à contrôler.	Vérifiez les paramètres du pavé tactile (Démarrer, Paramètres, Périphériques, Souris, Vitesse du pointeur de la souris).
	Le pavé tactile ne fonctionne pas.	Appuyez sur F4 si le pavé tactile interne est désactivé. Ne touchez pas le pavé tactile pendant le démarrage ou la sortie de veille. Redémarrez l'ordinateur portable.
Problèmes de performance	L'ordinateur portable se bloque ou ralentit.	• Appuyez sur CTRL+ALT+DEL, sélectionnez le Gestionnaire des tâches et vérifiez si une application est plantée. • Redémarrez l'ordinateur portable. • Supprimez les fichiers temporaires et inutiles. • Certaines tâches de fond (comme VirusScan) peuvent dégrader les performances pendant leur exécution. • Certains explorateurs de fichiers peuvent devenir inactifs lors du traitement d'une image graphique ou de l'attente d'une connexion réseau interrompue qui expire. • Ajoutez de la mémoire vive si Windows effectue fréquemment des échanges disque-mémoire. • Vérifier l'espace disque disponible.
Problèmes d'alimentation et de batterie	L'ordinateur portable s'éteint aussitôt après démarrage.	La charge de la batterie est probablement extrêmement basse. Branchez l'adaptateur secteur.
	La batterie ne se recharge pas.	• Vérifiez que l'adaptateur secteur est branché sur la prise et que le témoin de charge est allumé. • En cas d'utilisation d'une multiprise, retirez l'adaptateur secteur de celle-ci et branchez-le directement sur une prise murale. • Éteignez l'ordinateur portable, puis assurez-vous que les câbles de l'adaptateur secteur sont complètement branchés. • Éloignez l'ordinateur portable de toutes sources de chaleur à proximité. Débranchez l'adaptateur secteur et laissez refroidir la batterie. Une température élevée de la batterie empêche la recharge. • Si possible, essayez un autre adaptateur secteur.
	L'ordinateur portable ne répond plus.	• Appuyez sur CTRL+ALT+DEL, sélectionnez le Gestionnaire des tâches et fermez l'application plantée. • Maintenez appuyé le bouton d'alimentation pendant au moins 10 secondes pour éteindre l'ordinateur portable. Appuyez ensuite à nouveau sur le bouton pour rallumer l'ordinateur portable.
Problèmes de démarrage	L'ordinateur portable ne répond pas au démarrage.	• Connectez l'adaptateur secteur. • Appuyez sur le bouton d'alimentation pour allumer l'appareil.
	L'ordinateur portable ne démarre pas avec l'alimentation de la batterie.	• Connectez l'adaptateur secteur. • Appuyez sur le bouton d'alimentation pour allumer l'appareil.

Déclaration de conformité de l'UE

Consignes de sécurité

Veuillez lire les consignes de sécurité suivantes avant d'utiliser votre ordinateur portable.
1. Débranchez l'adaptateur secteur et retirez la batterie avant de nettoyer. Essuyez l'ordinateur portable avec une éponge en cellulose propre ou un chiffon chamois humide, imprégnée d'une solution de détergent non abrasif et d'un peu d'eau tiède. Puis, séchez l'excédent d'humidité avec un chiffon sec.
2. Évitez l'exposition à la chaleur émanant de votre ordinateur portable ou de l'adaptateur secteur. Ne bloquez pas l'évent de refroidissement de votre ordinateur portable.
3. Évitez que votre ordinateur portable ne soit mouillé et gardez les liquides à distance. Faites attention au risque d'électrocution en cas de projections ou de fuites sur l'ordinateur portable ou l'adaptateur secteur.
4. Manipulez votre ordinateur portable délicatement. Ne laissez pas tomber, ne heurtez pas, ne rayez pas, ne tordez pas, ne frappez pas, ne faites pas vibrer, ne poussez pas et ne posez pas d'objets lourds sur votre ordinateur portable, votre écran ou vos périphériques.
5. N'appuyez pas et ne touchez pas le panneau d'affichage. Faites attention aux petits objets à surface tranchante ou dure, susceptibles de causer des rayures.
6. Évitez de marcher dessus ou de placer des objets lourds sur les câbles. N'utilisez pas de cordons d'alimentation, d'accessoires ou de périphériques endommagés.
7. Utilisez votre ordinateur portable dans un environnement à température ambiante normale. N'utilisez pas le produit en cas de conditions météorologiques extrêmes ou de champs magnétiques/électriques intenses. Ne placez pas votre ordinateur portable près de sources de chaleur comme un radiateur, des conduits d'aération ou une exposition directe au soleil.
8. Il est interdit de démonter l'adaptateur secteur. Risque de haute tension et de risque d'électrocution. Faites réparer par du personnel qualifié en cas de besoin.

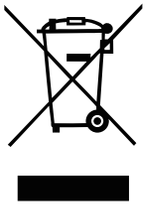

Ne jetez pas l'ordinateur portable ni l'adaptateur secteur avec les déchets ménagers. Ce produit a été conçu pour faciliter la réutilisation des pièces et le recyclage. Ce symbole indique que le produit ne doit pas être mis avec les déchets municipaux. Vérifiez les réglementations locales pour éliminer les produits électroniques.

Adapter: HKC10020050-0K2/HKC10020050-0K4
Input:100-240V~50/60Hz,2.5A
Ouput:20.0V⎓5.0A 100.0W

Plage de fréquences & Puissance de transmission maximale :
BT: 2400-2483.5MHz Puissance maximale: 2.36dBm
Wi-Fi 2.4GHz (TX/RX): 2400-2483.5 MHz Puissance maximale: 14.08dBm
Wi-Fi 5G :
Bande 1: 5150-5250 MHz (TX/RX) Puissance maximale: 15.27dBm
Bande 2: 5250-5350 MHz (TX/RX) Puissance maximale: 14.70dBm
Bande 3: 5470-5725 MHz (TX/RX) Puissance maximale: 14.60dBm
Wi-Fi 5.8G : 5725-5875MHz (TX/RX) Puissance maximale : 12.02dBm

SAR Avertissement

Informations sur l'exposition aux RF

Pour les pays appliquant la limite de SAR de 2,0 W/kg (corps) et 4,0 W/kg (membres) sur 10 grammes de tissu. L'appareil a également été testé conformément à cette limite de SAR.

WiFi Avertissement

L'utilisation de cet appareil peut être restreinte en fonction du réseau local.
Les plages de fréquences de 5150 à 5350 MHz sont réservées à une utilisation en intérieur dans les pays suivants : AT, BE, BG, CH, CY, CZ, DE, DK, EE, EL, ES, FI, FR, HR, HU, IE, IS, IT, LI, LT, LU, LV, MT, NL, NO, PL, PT, RO, SE, SI, SK, TR, UK(NI). Conformément aux exigences réglementaires applicables au Royaume-Uni, les plages de fréquences de 5150 à 5350 MHz et de 5945 à 6425 MHz sont réservées à une utilisation en intérieur au Royaume-Uni.
La fonction WLAN de cet appareil est limitée à une utilisation en intérieur en raison de son fonctionnement dans la plage de fréquences de 5.15 à 5.35 GHz.

HDMI™
HIGH-DEFINITION MULTIMEDIA INTERFACE

Les termes HDMI, HDMI High-Definition Multimedia Interface, l'habillage commercial HDMI et les logos HDMI sont des marques commerciales ou des marques déposées de HDMI Licensing Administrator, Inc.

Carte de garantie

CONDITIONS GÉNÉRALES

Les ordinateurs portables GEEKOM bénéficient d'une garantie contre les défauts de matériaux ou de fabrication pour une durée déterminée (selon le produit, tel que précisé sur la carte de garantie). La garantie limitée prend effet à la date d'achat originelle. Les réparations sous garantie doivent être effectuées par un agent agréé ou le centre de service habilité de GEEKOM. Pour bénéficier du service de garantie, la preuve d'achat originale doit être produite devant GEEKOM ou le centre de service habilité de GEEKOM. En cas de service d'entretien, les frais de transport vers et depuis le centre de service sont à la charge de l'acheteur. L'agent agréé effectuera la maintenance après-vente de ce produit, selon la décision de GEEKOM, et sans frais de pièces et de services, si le produit est défectueux pendant la période de garantie limitée.

Pendant la période de garantie, calculée à partir de la date de vente au détail initiale ou de l'activation du produit (si le dernier jour de validité de la garantie coïncide avec un jour férié légal, le jour ouvrable suivant prévaudra), GEEKOM fournira aux clients une maintenance gratuite en cas de dommages non humains à l'hôte du produit.

EXCLUSIONS

(Cette garantie ne couvre pas les éléments suivants)

1. Les produits dont les numéros de série d'origine ont été supprimés, altérés ou ne sont pas clairement identifiables.
2. Les dommages dus au transport et à la manutention, y compris rayures, bosses, ébréchures et/ou tout dommage affectant l'extérieur du produit.
3. Les dommages ou défaillances dus à un courant/tension électrique anormal, des fluctuations ou des surtensions.
4. Les utilisations et applications non prévues pour ce produit.
5. Les dommages ou défaillances dus à des produits/équipements non fournis par GEEKOM.
6. Les accidents, mauvaises utilisations, abus, négligences, mauvaises applications, incendie, eaux, foudre ou autres phénomènes naturels.
7. Les dommages ou défaillances dus à une installation incorrecte, une défaillance d'installation, une altération ou une modification du produit.
8. Les dommages ou défaillances dus à : Pièces, fournitures, accessoires ou équipements non fournis par GEEKOM ou non autorisés ; services effectués par des prestataires non autorisés.
9. Les dommages ou défaillances dus à l'exposition à des liquides (y compris l'eau).

GEEKOM

사용자 매뉴얼
노트북 컴퓨터

본 회사 Shenzhen Geekom Electronic Technology Co., Ltd는
본 노트북 컴퓨터가 필수 요구사항 및 기타 관련 규정에 부합함을 선언합니다.
Directive 2014/53/EU의 요건 및 기타 관련 조항을 준수합니다.

CE

제품 보기

참고: 최초 사용 시 또는 장시간 미사용 시, 배터리가 절전 모드로 전환되어 전력을 절약할 수 있습니다. 이러한 경우, 전원 어댑터를 연결한 후 전원 버튼을 눌러 시작할 것을 권장합니다.

오른쪽



1/2. USB 3.2 포트
외장 저장 장치나 프린터 등 주변기기를 연결할 수 있습니다.

3. 이어폰 포트
헤드폰 또는 헤드셋(헤드폰+ 마이크 조합)을 연결할 수 있습니다.



왼쪽

화이트	전원 켜짐
오렌지	충전 중
오렌지색 점멸	배터리 부족
화이트 점멸(숨쉬기 모드)	절전 모드

1. LED 표시등
전원 및 충전 상태를 표시합니다.

2. Type-C(풀 기능) 포트
이 포트는 고속 데이터 전송 및 도킹 스테이션 연결을 지원합니다.
이 포트를 통해 컴퓨터를 충전할 수 있습니다.
디스플레이 장치와 연결하여 비디오 및 오디오 출력을 할 수 있습니다.

3. HDMI 2.0 포트
TV 또는 HDMI 입력 장치에 연결할 수 있습니다. 비디오 및 오디오 출력을 제공합니다.

4. USB 4 포트
이 포트는 고속 데이터 전송 및 도킹 스테이션 연결을 지원합니다.
디스플레이 장치와 연결하여 비디오 및 오디오 출력을 할 수 있습니다.

베이스

1. 전원 버튼
전원이 꺼져 있거나 절전 모드, 최대 절전 모드 상태일 경우 눌러 노트북을 켤 수 있습니다.
전원이 켜져 있을 때 누르면 절전 모드로 전환됩니다.
10초간 길게 누르면 강제 종료됩니다.

2. 왼쪽 클릭 영역
왼쪽 클릭을 합니다.

3. 오른쪽 클릭 영역
오른쪽 클릭을 합니다.

4. Caps Lock 표시등(키보드)
Caps Lock 키를 누르면 표시등이 켜져 대문자가 입력되며,
꺼지면 소문자가 입력됩니다.



디스플레이

1/5. 마이크
오디오 녹음, 음성 통화 등을 위한 디지털 음성 입력을
제공합니다.

2. 카메라 상태 표시등
카메라 사용 시 켜집니다.

3. 카메라 셔터
카메라 렌즈를 열거나 닫을 수 있습니

4. 조도 센서
화면 밝기를 제어할 수 있으며, 외부 환경에 따라 디스플레이가
자동으로 조정됩니다.



뒷면

1. 오른쪽 스피커
오디오 출력을 제공합니다.

2. 왼쪽 스피커
오디오 출력을 제공합니다.

3. 고무 받침
컴퓨터 하단의 스크래치를 방지하고 방열 효과를 높여줍니다.

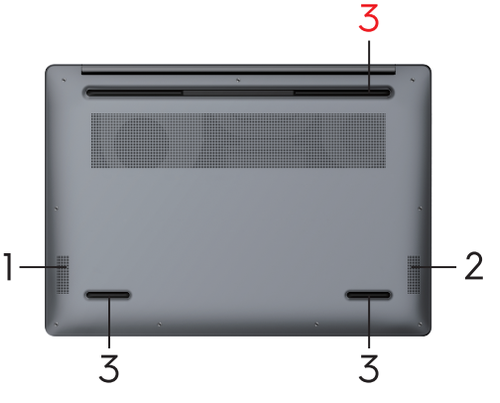

키보드 단축키

참고: 키보드 언어 설정에 따라 키보드 문자는 달라질 수 있습니다. 단축키에 사용되는 키는 언어 설정에 관계없이 동일합니다.

키보드 단축키 목록

키	설명
	키보드 백라이트 켜기/끄기
	밝기 감소
	밝기 증가
	터치패드 잠금/해제
	이전 곡 재생 / 빨리 감기
	재생 / 일시정지
	다음 곡 재생 / 빨리 감기
	오디오 음소거
	볼륨 감소
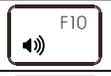	볼륨 증가
	컴퓨터 잠금
	Insert 키
	비행기 모드
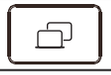	확장 모드

문제 해결

서비스 인력에 문의하기 전에 아래 표를 확인하여 가능한 해결 방법을 확인하십시오.

문제 유형	설명	해결 방법
오디오	소리가 들리지 않습니다.	• F8 방향키를 여러 번 누르십시오. • 작업 표시줄의 스피커 아이콘을 클릭하여 '음소거'가 선택되지 않았는지 확인하십시오.
	소리가 녹음되지 않습니다.	녹음 소프트웨어 제어를 확인하십시오. 시작 → 설정 → 시스템 → 소리 → 추가 사운드 설정 → 녹음 → 마이크 → 레벨
	헤드폰에서 소리가 나오지 않습니다.	• 헤드폰 케이블 연결을 확인하십시오. • Windows 볼륨 조절을 조정하십시오.
디스플레이	노트북이 켜져 있으나 화면이 어둡습니다.	• F3를 눌러 명암을 높이고, F2를 눌러 명암을 낮추십시오.
	화면이 읽기 어렵습니다.	디스플레이 해상도가 기본값(16" 디스플레이의 경우 2560×1600)으로 설정되어 있는지 확인하십시오. 시작 → 설정 → 시스템 → 디스플레이 → 디스플레이 해상도에서 확인하십시오.
발열 문제	노트북이 뜨겁습니다.	• 노트북이 따뜻해지는 것은 정상입니다. CPU 사용량이 100%에 가까워지는 DOS 게임이나 다른 프로그램은 온도 상승에 영향을 줄 수 있습니다.
키보드 또는 터치패드 문제	터치패드 제어가 어렵습니다.	터치패드 설정을 확인하십시오 (시작 → 설정 → 장치 → 마우스 → 마우스 포인터 속도).
	터치패드가 작동하지 않습니다.	내부 터치패드가 비활성화된 경우 F4를 누르십시오. 부팅 또는 재개 중에는 터치패드를 만지지 마십시오. 노트북을 재부팅하십시오.
성능 문제	노트북이 멈추거나 느리게 작동합니다.	• CTRL+ ALT+ DEL을 눌러 작업 관리자를 선택하고 응답하지 않는 프로그램이 있는지 확인하십시오. • 노트북을 재부팅하십시오. • 임시 파일 및 불필요한 파일을 삭제하십시오. • 백그라운드 작업(예: 바이러스 검사) 중에는 성능이 저하될 수 있습니다. • 일부 파일 탐색기는 그래픽 이미지를 처리하거나 끊긴 네트워크 연결 대기 중에는 응답하지 않을 수 있습니다. • Windows가 디스크 스와핑에 많은 시간을 소비하는 경우 추가 메모리를 설치하십시오. • 사용 가능한 디스크 여유 공간을 확인하십시오.
전원 및 배터리 문제	노트북이 켜지자마자 꺼집니다.	배터리 전원이 매우 낮을 수 있습니다. AC 어댑터를 연결하십시오.
	배터리가 충전되지 않습니다.	• AC 어댑터가 전원에 연결되어 있고 충전 표시등이 켜져 있는지 확인하십시오. • 멀티탭 사용 시, AC 어댑터를 멀티탭에서 분리하고 벽면 콘센트에 직접 연결하십시오. • 노트북을 끈 후 AC 어댑터 케이블이 완전히 연결되어 있는지 확인하십시오. • 노트북을 근처 열원에서 멀리 이동하십시오. AC 어댑터를 분리하고 배터리를 식히십시오. 배터리 온도가 높으면 충전이 제한됩니다. • 가능하다면 다른 AC 어댑터를 사용해 보십시오.
	노트북이 응답하지 않습니다.	• CTRL+ ALT+ DEL을 눌러 작업 관리자를 선택하고 응답하지 않는 응용 프로그램을 종료하십시오. • 전원 버튼을 최소 10초 이상 눌러 노트북을 끄십시오. 그 후 다시 전원 버튼을 눌러 노트북을 켜십시오.
시작 문제	노트북이 전원 켤 때 반응하지 않습니다.	• AC 어댑터를 연결하십시오. • 전원 버튼을 눌러 장치를 켜십시오.
	배터리 전원으로 부팅되지 않습니다.	• AC 어댑터를 연결하십시오. • 전원 버튼을 눌러 장치를 켜십시오.

EU 적합성 선언

안전 지침

노트북 사용 전에 다음 안전 지침을 읽으십시오.

1. 청소 전에 AC 전원을 분리하고 배터리 팩을 제거하십시오. 노트북을 부드러운 세제 용액과 따뜻한 물 몇 방울을 묻힌 깨끗한 셀룰로오스 스펀지 또는 샤무아 천으로 닦고, 남은 수분은 마른 천으로 제거하십시오.
2. 노트북 또는 AC 어댑터에서 발생하는 열을 방지하십시오. 노트북의 방열 통풍구를 막지 마십시오.
3. 노트북이 젖지 않도록 하고, 액체를 가까이 두지 마십시오. 노트북 또는 AC 어댑터에 액체가 쏟아지거나 떨어지면 감전 위험에 주의하십시오.
4. 노트북을 부드럽게 다루십시오. 노트북, 디스플레이, 외부 장치에 떨어뜨리거나 부딪치거나 긁거나 비틀거나 치거나 진동시키거나 무거운 물체를 올려놓지 마십시오.
5. 디스플레이 패널을 누르거나 만지지 마십시오. 긁힘을 유발할 수 있는 날카롭거나 단단한 표면의 작은 물체에 주의하십시오.
6. 케이블 위에 발로 밟거나 무거운 물체를 올려놓지 마십시오. 손상된 전원 코드, 액세서리 또는 기타 주변기기를 사용하지 마십시오.
7. 적정 온도의 환경에서 노트북을 사용하십시오. 극한의 날씨 또는 강한 자기/전기장 환경에서 제품을 사용하지 마십시오. 노트북을 라디에이터, 통풍구, 직사광선 등 열원 근처에 두지 마십시오.
8. AC 어댑터를 분리하지 마십시오. 고전압 및 감전 위험이 있습니다. 필요 시 자격을 갖춘 서비스 담당자에게 점검을 맡기십시오.

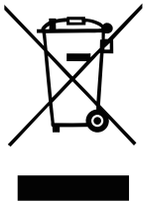

노트북 본체나 AC 어댑터를 일반 쓰레기로 버리지 마십시오. 이 제품은 부품 재사용 및 재활용이 가능하도록 설계되었습니다. 이 기호는 제품을 일반 쓰레기로 버리지 말아야 함을 나타냅니다. 전자 제품 폐기 관련 지역 규정을 확인하십시오.

보증 카드

조항 및 조건

GEEKOM 노트북 제품은 재료 또는 제조상 결함에 대해 (제품에 따라 보증 카드에 명시된 기간 동안) 보증됩니다. 제한 보증은 구매일로부터 시작됩니다. 보증 수리는 판매 후 지정 대리점, GEEKOM 공인 서비스 센터에서 수행되어야 합니다. 보증 서비스를 받으려면 구매 증빙 원본을 GEEKOM 또는 GEEKOM 공인 서비스 센터에 제시해야 합니다. 고객 방문 서비스의 경우 서비스 센터까지의 왕복 운송은 구매자의 책임입니다. 제한 보증 기간 내 제품 결함 시, 지정 대리점은 GEEKOM의 선택에 따라 부품 및 서비스 비용 없이 사후 유지보수를 수행합니다.
구매일 또는 제품 활성화일로부터 보증 기간 동안(보증 만료일이 공휴일인 경우 다음 영업일 적용), GEEKOM은 인적 과실이 아닌 경우 무료로 제품 본체 유지보수를 제공합니다.

제외 사항

(본 보증은 다음 항목을 포함하지 않습니다)
1. 원래 시리얼 번호가 제거, 변경되었거나 확인할 수 없는 제품.
2. 운송 및 취급으로 인한 손상(긁힘, 움푹 패임, 파손 등 제품 외부 손상).
3. 잘못된 전류, 전압, 변동 또는 과전류로 인한 손상 또는 고장.
4. 본 제품이 의도하지 않은 용도로의 사용.
5. GEEKOM에서 제공하지 않은 제품 또는 장비로 인한 손상 또는 고장.
6. 사고, 오용, 남용, 부주의, 잘못된 사용, 화재, 물, 번개 또는 기타 자연 재해.
7. 잘못된 설치, 제품 변경 또는 개조로 인한 손상 또는 고장.
8. 다음으로 인한 손상 또는 고장: GEEKOM이 아니거나 허가되지 않은 부품, 액세서리, 장비, 또는 허가되지 않은 서비스 회사에서 수행한 서비스.
9. 액체 또는 물 노출로 인한 손상 또는 고장

GEEKOM

取扱説明書
ノートパソコン

深圳市ジーコム電子科技有限会社
は、本製品が欧州指令 2014/53/EU
の必須要件および関連規定に適合していることを、ここに宣言します。

CE

各部の表示

注：初めてご使用になる場合や、長期間使用しなかった場合、バッテリーは電力を節約するために省電力モードに入ることがあります。その場合、ACアダプターを接続し、電源ボタンを押して起動することをお勧めします。

右側



1/2. USB 3.2ポート
外部ストレージやプリンターなどの周辺機器を接続します。

3. イヤホンジャック
ヘッドホンまたはヘッドセット（ヘッドホンとマイクのコンボ）を接続します。



左側

白色	電源オン
オレンジ点灯	充電中
オレンジで点滅	低バッテリー
ホワイトでゆっくり点滅	スリープ

1. LEDランプ
電源オンおよび充電中の状態表示ランプ。

2. Type-C（フル機能）
このポートで高速データ転送や、ドッキングステーションへの接続が可能です。
このポートで本体を充電できます。
このポートをディスプレイデバイスに接続して、映像・音声を出力できます。

3. HDMI 2.0ポート
テレビまたは他のHDMI入力対応デバイスを接続します。映像と音声の出力を提供します。

4. USB 4
このポートで高速データ転送や、ドッキングステーションへの接続が可能です。
このポートをディスプレイデバイスに接続して、映像・音声を出力できます。

上面

1. 電源ボタン
電源がオフ、スリープ状態、または休止状態の場合に押すと、ノートパソコンの電源が入ります。
電源オンの状態で押すと、スリープ状態に移行します。
10秒間長押しすると、パソコンを強制的にシャットダウンします。
2. 左クリックエリア
押すと左クリックします。
3. 右クリックエリア
押すと右クリックします。
4. Caps Lockライト（キーボード上）
CapsLockキーを押すと点灯し、英字が大文字で入力されます。
消灯時は小文字で入力されます。



ディスプレイ

1/5. マイク
音声録音や音声通話などで、デジタル音声を入力します。
2. 光センサー
カメラが使用中に点灯します。
3. カメラシャッター
カメラレンズを開閉します。
4. カメラ状態表示ランプ
画面の明るさを制御でき、ディスプレイは外部環境に応じて変化します。



背面

1. 右スピーカー
音声を出力します。
2. 左スピーカー
音声を出力します。
3. ゴム足
本体底面の傷を防止し、放熱を最適化します。

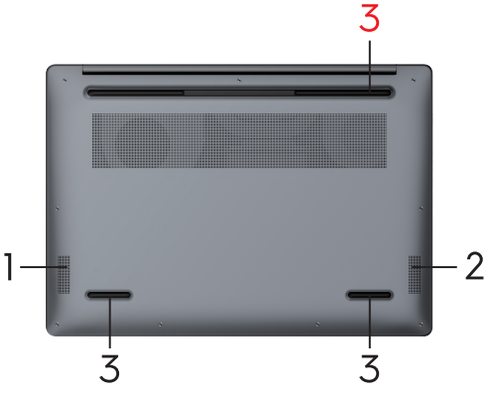

ショートカットキー

注：キーボードの文字は、キーボードの言語設定によって異なる場合があります。
ショートカットキーは、すべての言語設定で共通です。

ショートカットキー一覧

ショートカットキー	説明
F1	キーボードバックライトのオン/オフ
F2	輝度を下げる
F3	輝度を上げる
F4	タッチパッドの有効/無効
F5	前の曲を再生/早戻し
F6	再生/一時停止
F7	次の曲を再生/早送り
F8	音声をミュート
F9	音量を下げる
F10	音量を上げる
F11	PCをロックする
F12 Ins	挿入キー
	機内モード
	拡張モード

トラブルシューティング

サービス担当者に相談する前に、以下の表を参照して問題が解決できるかお試しください。

問題の種類	説明	解決策
音声	音が聞こえない。	· F8キー（矢印）を数回押してください。 · タスクバーのスピーカーアイコンをクリックし、ミュートにチェックを入れていないかを確認してください。
	音が録音されない。	音声を録音するためのソフトウェアコントロールを確認してください。「スタート」→「設定」→「システム」→「サウンド」→「サウンドの詳細設定」→「録音」→「マイク」→「レベル」の順に確認してください。
	ヘッドホンから音が出ない。	· ヘッドホンケーブルの接続を確認してください。 · Windowsの音量コントロールを調整してください。
ディスプレイ	ノートパソコンはオンだが、画面が暗い。	· F3キーを押してコントラストを上げるか、F2キーを押してコントラストを下げてください。
	画面が暗い、または見づらい。	ディスプレイの解像度が既定値（16インチの場合2560×1600）に設定されているかを確認してください。 ［スタート］→［設定］→［システム］→［ディスプレイ］→「ディスプレイの解像度」で確認できます。
熱の問題	本体が熱くなる。	· ノートパソコンが温かくなることがありますが、異常ではありません。DOSゲームや、CPU使用率を100%に近づける他のプログラムは、温度上昇の一因となることがあります。
キーボードまたはタッチパッドの問題	タッチパッドの制御が難しい。	タッチパッドの設定を確認してください（スタート→設定→デバイス→マウス→マウスポインター速度）。
	タッチパッドが反応しない。	内蔵タッチパッドが無効になっている場合は、F4キーを押してください。 起動中または再開中にタッチパッドに触れないでください。 ノートパソコンを再起動します。
パフォーマンスの問題	ノートパソコンが一時停止するか、動作が遅い。	· CTRL+ALT+DELを押し、タスクマネージャーでアプリケーションが応答していないか確認します。 · ノートパソコンを再起動します。 · 一時ファイルや不要なファイルを削除してください。 · 特定のバックグラウンド操作（ウイルススキャンなど）は、実行中にパフォーマンスに影響を与える可能性があります。 · 一部のファイルブラウザは、画像処理中や、切断されたネットワーク接続のタイムアウトを待っている間、応答しなくなることがあります。 · Windowsがディスクへのスワップに多くの時間を費やしている場合は、追加のメモリをインストールしてください。 · 利用可能なディスク空き容量を確認してください。
電源とバッテリーの問題	電源を入れた直後にノートパソコンの電源が切れる。	バッテリーの電力が極端に低い可能性があります。ACアダプターを接続してください。
	バッテリーが充電されない。	· ACアダプターが電源に接続され、充電ランプが点灯していることを確認してください。 · 電源タップを使用している場合は、ACアダプターを電源タップから取り外し、壁のコンセントに直接差し込みます。 · ノートパソコンの電源を切り、ACアダプターのケーブルが完全に差し込まれていないかを確認してください。 · 近くの熱源でノートパソコンを使用しないでください。ACアダプターを抜き、バッテリーが冷えるのを待ちます。バッテリー温度の上昇は充電に影響します。 · 別のACアダプターを持ちの場合、別のACアダプターで試してみてください。
	ノートパソコンが応答しない。	· CTRL+ALT+DELを押してタスクマネージャーで応答しないアプリケーションを閉じてください。 · 電源ボタンを10秒以上押して、ノートパソコンの電源をオフにします。その後、再度ボタンを押してノートパソコンの電源をオンにします。
起動の問題	電源を入れてもノートパソコンが応答しない。	· ACアダプターを接続してください。 · 電源ボタンを長押しして電源を入れてください。
	バッテリー電源でノートパソコンが起動しない。	· ACアダプターを接続してください。 · 電源ボタンを長押しして電源を入れてください。

EU適合宣言書

安全上の注意事項

ノートパソコンを使用する前に、以下の安全上の注意事項をお読みください。
1.清掃の前に、AC電源を切り、バッテリパックを取り外してください。非研磨性の洗剤と数滴の温水を湿らせた清潔なセルローススポンジまたはセーム革で拭き、乾いた布で余分な水分を取り除きます。
2.ノートパソコンまたはACアダプターによる熱被害を防いでください。熱が放散されるノートパソコンの通風孔を塞がないでください。
3.ノートパソコンが濡れるのを防ぎ、液体をノートパソコンから遠ざけてください。ノートパソコン本体またはACアダプターの上/中に液体がこぼれたり落ちたりした場合は、感電の危険性に注意してください。
4.ノートパソコンを優しく扱ってください。ノートパソコン、ディスプレイ、または外部デバイスを落としたり、ぶつけたり、傷つけたり、ねじったり、叩いたり、振動させたり、押したり、重いものを置いたりしないでください。
5.ディスプレイパネルを押したり、触れたりしないでください。傷の原因となる可能性のある、鋭利または硬い表面を持つ小さな物品に注意してください。
6.ケーブルを踏んだり、上に重いものを置いたりしないでください。損傷した電源コード、アクセサリ、またはその他の周辺機器を使用しないでください。
7.周囲温度が適切な環境でノートパソコンを使用してください。極端な天候下や強い磁気/電界のある場所で製品を使用しないでください。ラジエーター、エアダクト、直射日光などの熱源の近くにノートパソコンを置かないでください。
8.ACアダプターの分解は禁止されています。高電圧および感電のリスクがあります。必要に応じて、資格のあるサービス担当者に修理を依頼してください。



ノートパソコン本体またはACアダプターを一般廃棄物として捨てないでください。この製品は、部品の適切な再利用とリサイクルを可能にするように設計されています。この記号は、製品を一般廃棄物として廃棄してはならないことを示します。電子製品の廃棄に関する地域の規制を確認してください。

保証書

規約と条件

GEEKOMは、ノートパソコンの材料または製造上の不備に対して一定期間（製品によって異なる場合があります。詳細は保証書をご参照ください）の保証を提供します。保証期間は、購入日から開始されます。保証修理は、販売後の指定代理店であるGEEKOMの認定サービスセンターによって行われなければなりません。保証サービスを受けるには、購入証明の原本をGEEKOMまたはGEEKOMの認定サービスセンターに提示する必要があります。持ち込みサービスの場合、サービスセンターへの往復の輸送は購入者の責任となります。本製品が保証期間中に不具合がある場合、指定代理店は、GEEKOMの指定により、部品およびサービスを無償でアフターサービスメンテナンスを実施します。
お客様の購入日または製品のアクティベーション日から始まる保証期間中、製品の本体に人為的でない損傷がある場合、GEEKOMは無料のメンテナンスをお客様に提供します。

保証対象外事項

（以下の事項は保証対象外です）
1. 元のシリアル番号が削除、変更された、または容易に特定できない製品。
2. 製品の外装の傷、へこみ、欠け、および/またはあらゆる損傷が含まれる輸送および取り扱いによって引き起こされた損傷。
3. 不適切な電流または電圧、変動、またはサージによって引き起こされた損傷または故障。
4. この製品が意図されていなかったアプリケーションおよび使用。
5. GEEKOMが提供していない製品または機器によって引き起こされた損傷または故障。
6. 事故、誤用、乱用、怠慢、誤った適用、火、水、雷、またはその他の自然災害。
7. 不適切または欠陥のある設置、製品の改造または修正によって引き起こされた損傷または故障。
8. 以下に起因する損傷または故障：GEEKOM製でない、または未承認の部品、消耗品、アクセサリ、または機器。未承認のサービス会社によって行われたサービス。
9. 液体または水への暴露によって引き起こされた損傷または故障。

GEEKOM

Manual del Usuario

Computadora Portátil

Por la presente, Shenzhen Geekom Tecnología Electrónica S.L. declara que esta computadora portátil cumple con los requisitos esenciales y otras disposiciones relevantes de la Directiva 2014/53/UE.

CE

Vistas

NOTA: En el primer uso o después de un prolongado periodo de inactividad, la batería podría entrar en modo de ahorro de energía para conservar la carga. Se recomienda conectar el adaptador de corriente y presionar el botón de encendido para iniciar en estas condiciones.

Derecha



1/2. Puerto USB 3.2
Conectar periféricos como dispositivos de almacenamiento externo e impresoras.

3. Puerto para auriculares
Conectar auriculares o un headset (combinación de auriculares y micrófono).

Izquierda



Blanco	Encendido
Naranja	Cargando
Naranja intermitente	Batería baja
Blanco de respiración	Suspensión

1. Indicadores LED
Indicadores de encendido y carga.

2. Tipo-C (funciones completas)
Esta interfaz permite transmisión de datos de alta velocidad y conexión a la estación de acoplamiento.
El equipo se puede cargar a través de esta interfaz.
Puede conectar esta interfaz a un dispositivo de visualización para la salida de vídeo y sonido.

3. Puerto HDMI 2.0
Conecte un televisor u otro dispositivo con entrada HDMI. Proporciona salida de vídeo y audio.

4. USB 4
Esta interfaz permite transmisión de datos de alta velocidad y conexión a la estación de acoplamiento.
Puede conectar esta interfaz a un dispositivo de visualización para la salida de vídeo y sonido.

Base

1. Botón de encendido
Presione para encender el portátil si está apagado, en estado de suspensión o hibernación.
Presione para poner el portátil en estado de suspensión si está encendido.
Mantenga presionado durante 10 segundos para forzar el apagado del equipo.
2. Área de clic izquierdo
Presione para hacer clic izquierdo.
3. Área de clic derecho
Presione para hacer clic derecho.
4. Luz de Bloq Mayús (en el teclado)
Haga clic en Bloq Mayús, la luz encendida indica mayúsculas, apagada indica minúsculas.



Pantalla

1/5. Micrófono
Proporciona entrada de sonido digital para grabación de audio, llamadas de voz, etc.
2. Indicador de estado de la cámara
Se enciende cuando la cámara está en uso.
3. Obturador de la cámara
Abre o cierra el lente de la cámara.
4. Sensor de luz
Puede controlar el brillo de la pantalla, y la visualización puede cambiar según el entorno externo.



Atrás

1. Altavoz derecho
Proporciona salida de audio.
2. Altavoz izquierdo
Proporciona salida de audio.
3. Pie de goma
Evita arañazos y mejora la disipación de calor en la parte inferior de la computadora.

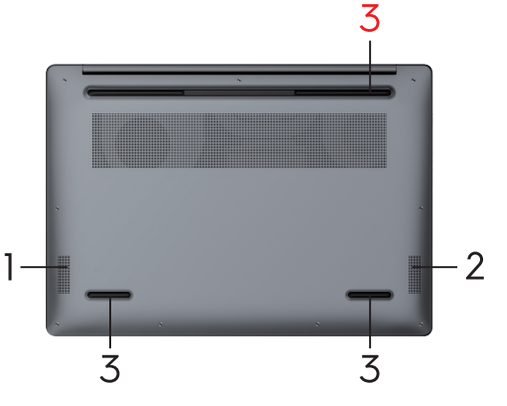

Atajos de teclado

NOTA: Los caracteres del teclado pueden variar según la configuración del idioma del teclado. Las teclas utilizadas para atajos permanecen iguales en todas las configuraciones de idioma.

Lista de atajos de teclado

Teclas	Descripción
	Activar o desactivar la retroiluminación del teclado
	Reducir brillo
	Aumentar brillo
	Bloquear / Desbloquear panel táctil
	Reproducir la última canción / Rebobinar rápido
	Reproducir / Pausar
	Reproducir la siguiente canción / Avance rápido
	Silenciar audio
	Disminuir volumen
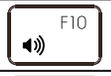	Aumentar volumen
	Bloquear el equipo
	Tecla Insert
	Modo Avión
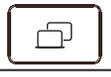	Modo Extendido

Solución de problemas

Consulte la siguiente tabla para posibles soluciones antes de contactar al personal de servicio

Tipo de problema	Descripción	Solución
Audio	El sonido no se escucha.	• Presione la tecla F8 varias veces. • Haga clic en el icono del altavoz en la barra de tareas para asegurar de que Silencio no esté marcado.
	El sonido no se graba.	Verifique los controles de software para grabar sonido: Inicio, Configuración, Sistema, Sonido, Más configuraciones de sonido, Grabación, Micrófono, Niveles.
	No hay sonido en los auriculares.	• Verifique la conexión del cable de los auriculares. • Ajuste el control de volumen de Windows.
Pantalla	El portátil está encendido, pero la pantalla está oscura.	• Presione F3 para aumentar el contraste o F2 para disminuirlo.
	La pantalla es difícil de leer.	Verifique si la resolución de pantalla está configurada en su valor predeterminado: 2560×1600 para pantalla de 16". Verifique esto en Inicio, Configuración, Sistema, Pantalla, Resolución de pantalla.
Problemas de calor	El portátil se calienta.	• Tenga en cuenta que es normal que el portátil se caliente. Los juegos de DOS y otros programas que llevan el uso de la CPU al 100% pueden contribuir a un aumento de temperatura.
Problemas de teclado o panel táctil	El panel táctil es difícil de controlar.	Verifique la configuración del panel táctil (Inicio, Configuración, Dispositivos, Ratón, Velocidad del puntero del ratón).
	El panel táctil no funciona.	Presione F4 en caso de que el Panel táctil interno haya sido desactivado. No toque el panel táctil durante el arranque o la reanudación. Reinicie el portátil.
Problemas de rendimiento	El portátil se detiene o funciona con lentitud.	• Presione CTRL+ALT+DEL y seleccione el Administrador de tareas para ver si alguna aplicación no responde. • Reinicie el portátil. • Elimine archivos temporales e innecesarios. • Ciertas operaciones en segundo plano (como VirusScan) pueden afectar el rendimiento mientras se ejecutan. • Algunos navegadores de archivos pueden dejar de responder mientras procesan una imagen gráfica o esperan a que se agote el tiempo de espera de conexiones de red interrumpidas. • Instale memoria adicional si Windows está dedicando mucho tiempo a intercambiar datos con el disco. • Verifique la cantidad de espacio libre disponible en el disco.
Problemas de energía y batería	El portátil se apaga inmediatamente después de encenderse.	Es probable que la batería esté extremadamente baja. Conecte el adaptador de CA.
	La batería no se carga.	• Asegúrese de que el adaptador de CA esté conectado a la fuente de alimentación y de que la luz de carga esté encendida. • Si está usando una regleta, retire el adaptador de CA de la regleta y conéctelo directamente a un enchufe de pared. • Apague el portátil, luego verifique que los cables del adaptador de CA estén completamente conectados. • Aleje el portátil de cualquier fuente de calor cercana. Desconecte el adaptador de CA y deje que la batería se enfríe. Una temperatura elevada de la batería impide la carga. • Si está disponible, pruebe con otro adaptador de CA.
	El portátil deja de responder.	• Presione CTRL+ALT+DEL para abrir el Administrador de tareas y cerrar la aplicación que no responde. • Mantenga pulsado el botón de encendido durante al menos 10 segundos para apagar el portátil. Luego presione el botón nuevamente para volver a encender el portátil.
Problemas de inicio	El portátil no responde al encenderlo.	• Conecte el adaptador de CA. • Presione el botón de encendido para activar el equipo.
	El portátil no arranca con la batería.	• Conecte el adaptador de CA. • Presione el botón de encendido para activar el equipo.

Declaración de Conformidad UE

Instrucciones de Seguridad

Por favor, lea las siguientes instrucciones de seguridad antes de usar su portátil.
1. Desconecte la alimentación de CA y retire la batería antes de limpiar. Limpie el portátil con una esponja de celulosa limpia o un paño de gamuza humedecido con una solución de detergente no abrasivo y unas gotas de agua tibia, y elimina el exceso de humedad con un paño seco.
2. Protéjase del calor generado por su portátil o el adaptador de CA. No obstruya la rejilla de ventilación del portátil por donde se disipa el calor.
3. Evite que su portátil se moje y mantenga los líquidos alejados del mismo. Precaución: riesgo de descarga eléctrica si hay derrames o caídas en/sobre la unidad del portátil o el adaptador de CA.
4. Maneje su portátil con cuidado. No deje caer, golpee, raye, tuerza, golpee, vibre, empuje o coloque objetos pesados sobre su portátil, pantalla o dispositivos externos.
5. No presione ni toque el panel de la pantalla. Preste atención a objetos pequeños con superficies afiladas o sólidas que puedan causar arañazos.
6. Evite pisar o colocar objetos pesados sobre los cables. No utilice cables de alimentación, accesorios u otros periféricos dañados.
7. Utilice su portátil en entornos con temperaturas ambientales. No utilice el producto en condiciones climáticas extremas o en campos magnéticos/eléctricos fuertes. No coloque su portátil cerca de fuentes de calor como radiadores, conductos de aire o luz solar directa.
8. Está prohibido golpear el adaptador de CA. Riesgo de alta tensión y descarga eléctrica. En caso necesario, diríjase a personal de servicio cualificado.

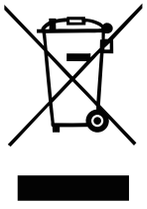

No tire la unidad del portátil ni el adaptador de CA a la basura municipal. Este producto ha sido diseñado para permitir la reutilización adecuada de piezas y el reciclaje. Este símbolo indica que el producto no debe depositarse en la basura municipal. Consulte la normativa local sobre la eliminación de productos electrónicos.

Adapter: HKC10020050-0K2/HKC10020050-0K4
Input:100-240V~50/60Hz,2.5A
Ouput:20.0V⎓5.0A 100.0W

Rango de frecuencia y potencia máxima de transmisión:
BT: 2400-2483.5MHz Potencia máxima: 2.36dBm
Wi-Fi 2.4GHz (TX/RX): 2400-2483.5 MHz Potencia máxima: 14.08dBm
Conexión Wi-Fi 5G:
Banda 1: 5150-5250 MHz (TX/RX) Potencia máxima: 15.27dBm
Banda 2: 5250-5350 MHz (TX/RX) Potencia máxima: 14.70dBm
Banda 3: 5470-5725 MHz (TX/RX) Potencia máxima: 14.60dBm
Wi-Fi 5.8G: 5725-5875MHz (TX/RX) Potencia máxima: 12.02dBm

Advertencia SAR

Información sobre la exposición a RF

Para los países que adoptan el límite de SAR de 2,0 W/kg (cuerpo) y 4,0 W/kg (extremidades) sobre 10 gramos de tejido. El dispositivo también ha sido probado según este límite de SAR.

Advertencia WiFi

El uso de este dispositivo puede estar restringido dependiendo de la red local.
Los rangos de frecuencia de 5150 a 5350 MHz están restringidos al uso en interiores en los siguientes países: AT, BE, BG, CH, CY, CZ, DE, DK, EE, EL, ES, FI, FR, HR, HU, IE, IS, IT, LI, LT, LU, LV, MT, NL, NO, PL, PT, RO, SE, SI, SK, TR, UK(NI). De acuerdo con los requisitos legales aplicables en el Reino Unido, los rangos de frecuencia de 5150 a 5350 MHz y de 5945 a 6425 MHz están restringidos al uso en interiores en el Reino Unido.
La función WLAN de este dispositivo está restringida al uso en interiores debido a su funcionamiento en el rango de frecuencia de 5.15 a 5.35 GHz.

HDMI™
HIGH-DEFINITION MULTIMEDIA INTERFACE

Los términos HDMI, HDMI High-Definition Multimedia Interface, la Imagen comercial de HDMI (Trade dress) y los logotipos de HDMI son marcas comerciales o marcas registradas de HDMI Licensing Administrator, Inc.

Tarjeta de Garantía

TÉRMINOS Y CONDICIONES

El producto portátil GEEKOM está garantizado contra defectos de materiales o mano de obra durante un período (según el producto, como se describe en la tarjeta de garantía). La garantía limitada comienza en la fecha original de compra. Las reparaciones bajo garantía deben ser realizadas por un agente designado postventa, el centro de servicio autorizado de GEEKOM. Para recibir servicio de garantía, se debe presentar el comprobante de compra original a GEEKOM o al centro de servicio autorizado de GEEKOM. Para el servicio de entrega en persona, el transporte hacia y desde el centro de servicio es responsabilidad del comprador. El agente designado realizará el mantenimiento postventa de este producto, a elección de GEEKOM y sin costo por las piezas y servicios, si este producto presenta defectos durante el período de garantía limitada.

Durante el período de garantía desde la fecha de venta minorista original al cliente o desde la activación del producto (si el último día del período de validez de la garantía es un día festivo legal, prevalecerá el día siguiente al festivo), GEEKOM proporcionará a los clientes mantenimiento gratuito en caso de daños no provocados por el usuario en el equipo principal del producto.

EXCLUSIONES

(Esta garantía no cubre los siguientes elementos)

1. Productos cuyos números de serie originales hayan sido eliminados, alterados o no sean fácilmente identificables.
2. Daños causados por transporte y manipulación, incluyendo arañazos, abolladuras, desconchados y/o cualquier daño en el exterior del producto.
3. Daños o fallos causados por corriente o tensión eléctrica incorrecta, fluctuaciones o sobretensiones.
4. Aplicaciones y usos para los que este producto no fue diseñado.
5. Daños o fallos causados por productos o equipos no suministrados por GEEKOM.
6. Accidentes, mal uso, abuso, negligencia, aplicación incorrecta, incendio, agua, rayos u otros actos de la naturaleza.
7. Daños o fallos causados por instalación inadecuada o defectuosa, alteración o modificación del producto.
8. Daños o fallos causados por: Piezas, suministros, accesorios o equipos no autorizados o no de GEEKOM; servicios realizados por compañías de servicio no autorizadas.
9. Daños o fallos causados por exposición a líquidos o agua.

GEEKOM

Manuale utente

Computer portatile

Con la presente, Shenzhen Geekom Tecnologia Elettronica S.r.l. dichiara che questo computer portatile è in conformità con i requisiti essenziali e altre disposizioni pertinenti della Direttiva 2014/53/UE.

CE

Aspetto

NOTA: Al primo utilizzo o in caso di inutilizzo prolungato, la batteria potrebbe entrare in modalità di risparmio energetico per conservarne la carica. Si consiglia di collegare l'adattatore di alimentazione e di premere il pulsante di alimentazione per avviarsi in queste condizioni.

Destro



1/2. Porta USB 3.2
Collegare periferiche come dispositivi di archiviazione esterni e stampanti.

3. Porta per auricolari
Collegare le cuffie o gli auricolari (combinazione di cuffie e microfono).



Sinistro

Bianco	Acceso
Arancione	In carica
Arancione lampeggiante	Batteria scarica
Bianco respirante	Sospensione

1. Indicatori LED
Indicatori di accensione e di carica.

2. Tipo-C (funzione completa)
Questa interfaccia consente la trasmissione di dati ad alta velocità e la connessione all'alloggiamento di espansione.
Il computer può essere caricato tramite questa interfaccia.
È possibile collegare questa interfaccia ad un dispositivo di visualizzazione per l'uscita video e audio.

3. Porta HDMI 2.0
Collegare un televisore o un altro dispositivo dotato di ingresso HDMI. Fornisce l'uscita video e audio.

4. USB 4
Questa interfaccia consente la trasmissione di dati ad alta velocità e la connessione all'alloggiamento di espansione.
È possibile collegare questa interfaccia ad un dispositivo di visualizzazione per l'uscita video e audio.

Base

1. Pulsante di alimentazione
Premere per accendere il portatile se è spento, in stato di sospensione o di ibernazione. Premere per mettere il portatile in stato di sospensione se è acceso. Premere e tenere premuto per 10 secondi per forzare lo spegnimento del computer.
2. Area del tasto sinistro del mouse
Premere per fare clic con il tasto sinistro del mouse.
3. Area del tasto destro del mouse
Premere per fare clic con il tasto destro del mouse.
4. Luce di Bloc Maiusc (sulla tastiera)
Fare clic su Bloc Maiusc: se acceso significa maiuscolo, se spento significa minuscolo.



Display

1/5. Microfono
Fornisce l'ingresso audio digitale per la registrazione audio, le chiamate vocali e così via.
2. Indicatore di stato della fotocamera
Si accende quando la fotocamera è in uso.
3. Otturatore deila fotocamera
Apre o chiude l'obiettivo della fotocamera.
4. Sensore di luce
È possibile controllare la luminosità dello schermo e il display può cambiare in base all'ambiente esterno.



Retro

1. Altoparlante destro
Fornisce l'uscita audio.
2. Altoparlante sinistro
Fornisce l'uscita audio.
3. Piedino in gomma
Previene i graffi e migliora la dissipazione del calore sul fondo del computer.

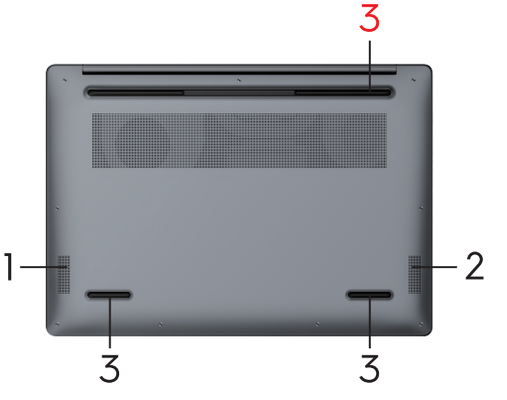

Scorciatoie di tastiera

NOTA: I caratteri della tastiera possono variare a seconda della configurazione della lingua della tastiera. I tasti utilizzati per le scorciatoie rimangono gli stessi in tutte le configurazioni di lingua.

Elenco delle scorciatoie di tastiera

Tasti	Descrizione
	Attivare o disattivare la retroilluminazione della tastiera
	Diminuire la luminosità
	Aumentare la luminosità
	Bloccare/sbloccare il touchpad
	Riprodurre l'ultimo brano/Riavvolgimento rapido
	Riprodurre/Pausa
	Riprodurre il brano successivo/Avanzamento rapido
	Disattivare l'audio
	Diminuire il volume
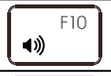	Aumentare il volume
	Bloccare il computer
	Tasto di inserimento
	Modalità aereo
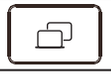	Modalità estesa

Risoluzione dei problemi

Prima di rivolgersi al personale di assistenza, controllare la seguente tabella per individuare le possibili soluzioni

Tipo di problema	Descrizione	Soluzione
Audio	Il suono non è udibile.	• Premere più volte la freccia F8. • Fare clic sull'icona dell'altoparlante nella barra delle attività per assicurarsi che l'opzione Muto non sia selezionata.
	Il suono non viene registrato.	Verificare i controlli software per la registrazione del suono: Avvio, Impostazioni, Sistema, Suono, Altre impostazioni audio, Registrazione, Microfono, Livelli.
	Nessun suono dalle cuffie.	• Controllare il collegamento del cavo delle cuffie. • Regolare il controllo del volume di Windows.
Display	Il notebook è acceso, ma lo schermo non si accende.	• Premere F3 per aumentare il contrasto o F2 per diminuirlo.
	Lo schermo è difficile da leggere.	Controllare se la risoluzione del display è impostata sul valore predefinito: 2560 × 1600 per un display da 16". Controllarla in Avvio, Impostazioni, Sistema, Display, Risoluzione del display.
Problemi di calore	Il notebook si scalda.	• Si noti che è normale che il notebook si scaldi. I giochi DOS e altri programmi che portano l'utilizzo della CPU al 100% possono contribuire ad un aumento della temperatura.
Problemi di tastiera o touchpad	Il touchpad è difficile da controllare.	Controllare le impostazioni del touchpad (Avvio, Impostazioni, Dispositivi, Mouse, Velocità puntatore mouse).
	Il touch pad non funziona.	Premere F4 nel caso in cui il touchpad interno fosse disabilitato. Non toccare il touchpad durante l'avvio o la ripresa. Riavviare il notebook.
Problemi di prestazioni	Il notebook si blocca o funziona lentamente.	• Premere CTRL+ALT+CANC per scegliere Gestione attività e vedere se c'è un'applicazione che non risponde. • Riavviare il notebook. • Eliminare i file temporanei e non necessari. • Alcune operazioni in background (come VirusScan) possono influire sulle prestazioni mentre sono in esecuzione. • Alcuni browser di file potrebbero essere poco reattivi durante l'elaborazione di un'immagine grafica o in attesa del time out delle connessioni di rete interrotte. • Installare memoria aggiuntiva se Windows impiega molto tempo a effettuare lo swapping su disco. • Controllare la quantità di spazio libero su disco disponibile.
Problemi di alimentazione e batteria	Il notebook si spegne subito dopo l'accensione.	La carica della batteria è probabilmente estremamente bassa. Attaccare l'adattatore CA.
	La batteria non si carica.	• Assicurarsi che l'adattatore CA sia collegato alla fonte di alimentazione e che la spia di carica sia accesa. • Se si utilizza una presa multipla, rimuovere l'adattatore CA dalla presa multipla e collegarlo direttamente a una presa di corrente. • Spegnere il notebook, quindi verificare che i cavi dell'adattatore CA siano completamente collegati. • Allontanare il notebook da qualsiasi fonte di calore nelle vicinanze. Scollegare l'adattatore CA e lasciare raffreddare la batteria. Una temperatura elevata della batteria impedisce la carica. • Se disponibile, provare con un altro adattatore CA.
	Il notebook smette di rispondere.	• Premere CTRL+ALT+CANC per scegliere Gestione attività e chiudere l'applicazione che non risponde. • Premere il pulsante di alimentazione per almeno 10 secondi per spegnere il notebook. Quindi premere nuovamente il pulsante per riaccendere il notebook.
Problemi di avvio	Il portatile non risponde all'accensione.	• Collegare l'adattatore CA. • Premere il pulsante di alimentazione per accendere l'unità.
	Il notebook non si avvia tramite alimentazione a batteria.	• Collegare l'adattatore CA. • Premere il pulsante di alimentazione per accendere l'unità.

Dichiarazione di conformità UE

Istruzioni di sicurezza

Prima di utilizzare il computer portatile, si prega di leggere le seguenti istruzioni di sicurezza.
1. Scollegare l'alimentazione CA e rimuovere il pacco batterie prima di pulire. Pulire il computer portatile con una spugna di cellulosa pulita o un panno di camoscio inumidito con una soluzione di detergente non abrasivo e qualche goccia di acqua tiepida e rimuovere l'umidità in eccesso con un panno asciutto.
2. Proteggere dal calore generato dal portatile o dall'adattatore CA. Non bloccare la presa d'aria del portatile da cui viene dissipato il calore.
3. Impedire che il portatile si bagni e tenere i liquidi lontani dal portatile. Attenzione al pericolo di scosse elettriche in caso di versamenti o gocce sull'unità del portatile o sull'adattatore CA.
4. Trattare il portatile con delicatezza. Non far cadere, urtare, graffiare, torcere, colpire, vibrare, spingere o appoggiare oggetti pesanti sul portatile, sul display o sui dispositivi esterni.
5. Non premere o toccare il pannello del display. Prestare attenzione ai piccoli oggetti con superficie tagliente o solida che potrebbero causare graffi.
6. Evitare di calpestare o appoggiare oggetti pesanti sui cavi. Non utilizzare cavi di alimentazione, accessori o altre periferiche danneggiati.
7. Utilizzate il portatile a temperatura ambiente. Non utilizzare il prodotto in condizioni climatiche estreme o in presenza di forti campi magnetici/elettrici. Non collocare il computer portatile vicino a fonti di calore come radiatori, condotti d'aria o luce solare diretta.
8. È vietato smontare l'adpater CA. Rischio di alta tensione e scosse elettriche. Se necessario, rivolgersi a personale di assistenza qualificato.

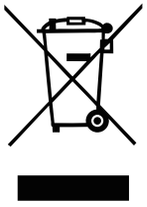

Non gettare l'unità del portatile o l'adattatore CA nei rifiuti urbani. Questo prodotto è stato progettato per consentire il corretto riutilizzo delle parti e il riciclaggio. Questo simbolo indica che il prodotto non deve essere gettato nei rifiuti urbani. Controllare le norme locali per lo smaltimento dei prodotti elettronici.

Adapter: HKC10020050-0K2/HKC10020050-0K4
Input:100-240V~50/60Hz,2.5A
Ouput:20.0V⎓5.0A 100.0W

Frequenza Range&Maximum Potenza di trasmissione:
BT: 2400-2483.5 MHz Potenza massima: 2.36 dBm
Wi-Fi 2.4GHz (TX/RX): 2400-2483.5 MHz Potenza massima: 14.08dBm
Wi-Fi 5G:
Banda 1: 5150-5250 MHz (TX/RX) Potenza massima: 15.27dBm
Banda 2: 5250-5350 MHz (TX/RX) Potenza massima: 14.70dBm
Banda 3: 5470-5725 MHz (TX/RX) Potenza massima: 14.60dBm
Wi-Fi 5.8G: 5725-5875MHz (TX/RX) Potenza massima: 12.02dBm

Avviso SAR

Informazioni sull'esposizione alle RF

Per i paesi che adottano il limite di SAR di 2,0 W/kg (corpo) e 4,0 W/kg (arti) su 10 grammi di tessuto. Il dispositivo è stato anche testato rispetto a questo limite di SAR.

Avviso WiFi

L'utilizzo di questo dispositivo potrebbe essere soggetto a restrizioni a seconda della rete locale.
Gli intervalli di frequenza da 5150 a 5350 MHz sono riservati all'uso interno nei seguenti paesi: AT, BE, BG, CH, CY, CZ, DE, DK, EE, EL, ES, FI, FR, HR, HU, IE, IS, IT, LI, LT, LU, LV, MT, NL, NO, PL, PT, RO, SE, SI, SK, TR, UK(NI). In conformità con i requisiti normativi pertinenti nel Regno Unito, gli intervalli di frequenza da 5150 a 5350 MHz e da 5945 a 6425 MHz sono riservati all'uso interno nel Regno Unito.
La funzione WLAN di questo dispositivo è limitata all'uso interno a causa del suo funzionamento nella gamma di frequenze da 5.15 a 5.35 GHz.

HIGH-DEFINITION MULTIMEDIA INTERFACE

I termini HDMI, HDMI High-Definition Multimedia Interface, HDMI Trade dress e i loghi HDMI sono marchi commerciali o marchi commerciali registrati di HDMI Licensing Administrator, Inc.

Scheda di garanzia

TERMINI E CONDIZIONI

Il portatile GEEKOM è garantito contro i difetti di materiali o di lavorazione per un certo periodo (a seconda del prodotto, come descritto sulla scheda di garanzia). La garanzia limitata decorre dalla data di acquisto originale. La riparazione in garanzia deve essere effettuata da un agente designato dopo la vendita, il centro di assistenza autorizzato GEEKOM. Per ricevere l'assistenza in garanzia, la prova d'acquisto originale deve essere presentata a GEEKOM o al centro di assistenza autorizzato GEEKOM. Per il servizio di riparazione presso centro di assistenza, il trasporto da e verso il centro di assistenza è a carico dell'acquirente. L'agente incaricato effettuerà la manutenzione post-vendita di questo prodotto, a discrezione di GEEKOM e senza alcun costo per le parti e i servizi, se il prodotto è difettoso durante il periodo di garanzia limitata.
Durante il periodo di garanzia a partire dalla data della vendita originale da parte del cliente o dell'attivazione del prodotto (se l'ultimo giorno del periodo di validità della garanzia è un giorno festivo, prevarrà il giorno il giorno successivo), GEEKOM fornirà ai clienti la manutenzione gratuita in caso di danni non umani all'host del prodotto.

ESCLUSIONI

(La presente garanzia non copre le seguenti situazioni)
1. Prodotti con numeri di serie originali rimossi, alterati o non facilmente determinabili.
2. Danni causati dal trasporto e dalla movimentazione, inclusi graffi, ammaccature, scheggiature e/o qualsiasi danno all'esterno del prodotto.
3. Danni o guasti causati da corrente o tensione elettrica non corretta, fluttuazioni o sovratensioni.
4. Applicazioni e usi ai quali questo prodotto non è stato destinato.
5. Danni o guasti causati da prodotti o attrezzature non forniti da GEEKOM.
6. Incidenti, uso improprio, abuso, negligenza, errata applicazione, incendio, acqua, fulmini o altri eventi naturali.
7. Danni o guasti causati da installazione impropria o difettosa, alterazione o modifica del prodotto.
8. Danni o guasti causati da: Parti, forniture, accessori o attrezzature non GEEKOM o non autorizzate; servizi eseguiti da società di assistenza non autorizzate.
9. Danni o guasti causati dall'esposizione a liquidi o acqua.

GEEKOM

用户手册

笔记本电脑

深圳市积核电子科技有限公司特此声明，该笔记本电脑符合欧盟无线电设备指令2014/53/EU的基本要求及其他相关规定。

CE

视图

注意：首次使用或长时间未使用时，电池可能会进入省电模式以节省电量。在这些情况下，建议连接电源适配器并按下电源键开机。

右侧



1/2、USB 3.2接口

连接外部存储设备和打印机等外围设备。

3、耳机接口

连接耳机或耳麦（耳机和麦克风组合）。

左侧



白色	通电
橙色	充电
橙色闪烁	电量低
白色呼吸	睡眠

1、LED指示灯

通电及充电指示灯。

2、Type-C接口（全功能）

该接口支持与坞站的高速数据传输与连接。

电脑可以通过此接口充电。

您可以将此接口连接到显示设备，以实现视频和音频输出。

3、HDMI 2.0接口

连接电视或其他支持HDMI输入的设备。提供视频和音频输出。

4、USB 4

该接口支持与坞站的高速数据传输与连接。

您可以将此接口连接到显示设备，以实现视频和音频输出。

底座

1、电源键
如果笔记本电脑关机、处于睡眠或休眠状态，按此键开机。
如果笔记本电脑处于开机状态,按此键进入睡眠状态。
长按10秒，强制关机。
2、左键区域
按下左键单击。
3、右键区域
按下右键单击。
4、大写锁定指示灯（键盘上）
点击大写锁定,灯亮表示大写,灯灭表示小写。



显示器

1/5、麦克风
提供数字声音输入,用于音频录制、语音通话等。
2、摄像头状态指示灯
使用摄像头时亮起。
3、摄像头快门
打开或关闭摄像头镜头
4、光传感器
可以控制屏幕亮度,显示随外部环境变化而变化。



背面

1、右扬声器
提供音频输出。
2、左扬声器
提供音频输出。
3、橡胶垫
防止划伤,增强电脑底部散热。

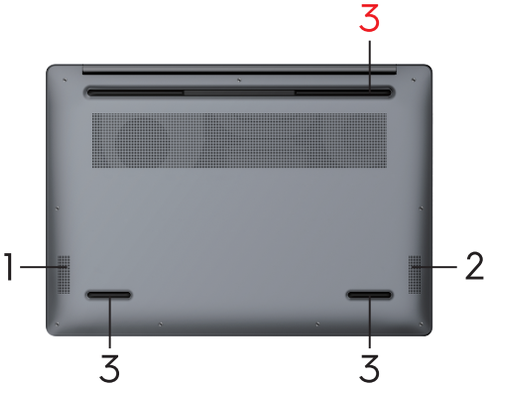

键盘快捷键

注意：键盘字符可能因键盘语言配置而不同。
在所有语言配置中，用于快捷键的按键保持不变。

键盘快捷键列表

按键	说明
	开/关键盘背光
	降低亮度
	增加亮度
	锁定/解锁触控板
	播放上一曲/快退
	播放/暂停
	播放下一曲/快进
	静音
	降低音量
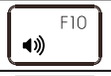	增加音量
	锁定计算机
	插入键
	飞行模式
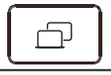	扩展模式

故障处理

咨询服务人员之前，请查看下表，了解可能的解决方案。

问题类型	说明	解决方案
音频	听不到声音。	• 多次按F8方向键。 • 点击任务栏上的扬声器图标，确保未勾选静音选项。
	无法录制声音。	检查录音软件控制键：开始、设置、系统、声音、更多声音设置、录音、麦克风和音量。
	耳机没有声音。	• 检查耳机线连接。 • 调整窗口音量控制。
显示器	笔记本开机不亮。	• 按F3增加对比度，按F2减少对比度。
	屏幕难以看清。	检查显示器分辨率是否设置为默认值，16寸显示器为2560×1600。 在开始、设置、系统、显示器、显示器分辨率中进行检查。
发热问题	笔记本发热。	• 注意，笔记本发热属正常现象。DOS游戏和其他使CPU使用率达到100%的程序会导致笔记本温度升高。
键盘或触控板问题	触控板难以控制。	检查触控板设置，包括开始、设置、设备、鼠标和鼠标指针速度。
	触控板不起作用。	如果内部触控板已禁用，按F4。 启动或恢复时不要触摸触控板。 重启笔记本。
性能问题	笔记本暂停或运行缓慢。	• 按CTRL+ALT+DEL，选择任务管理器，查看某个应用程序是否未响应。 • 重启笔记本。 • 删除临时文件和不需要的文件。 • 某些后台操作（如病毒扫描）在运行时可能会影响笔记本性能。 • 某些文件浏览器在处理图像或等待断开的网络连接超时时可能不会响应。 • 如果Windows花费大量时间将内存页面交换到磁盘上，请安装更多内存。 • 检查可用磁盘空间。
电源和电池问题	笔记本开机后立刻关机。	电池电量可能极低。请插入交流适配器。
	电池不充电。	• 确保交流适配器插入电源，并且充电指示灯亮起。 • 如果使用插线板，则将交流适配器从插线板上拔下，直接插入墙壁插座。 • 将笔记本关机，然后检查交流适配器电缆是否完全插入。 • 将笔记本远离任何附近的热源。拔下交流适配器，待电池冷却。电池温度过高会妨碍充电。 • 请尝试另一个交流适配器（如有）。
	笔记本停止响应。	• 按CTRL+ALT+DEL，选择任务管理器，关闭未响应的应用程序。 • 长按电源键10秒或以上，关闭笔记本。然后，再次按下电源键，重启笔记本。
开机问题	笔记本开机时没有响应。	• 连接交流适配器。 • 按下电源键，打开设备。
	笔记本无法用电池启动。	• 连接交流适配器。 • 按下电源键，打开设备。

欧盟符合性声明

安全须知

使用笔记本电脑前，请阅读以下安全须知。

1、清洁前，请断开交流电源，取下电池组。用干净的纤维素海绵或软布沾非磨蚀性清洁剂和少量温水，擦拭笔记本，然后用干布擦去多余水分。

2、防范笔记本或交流适配器产生的热量。不要堵塞笔记本散热口。

3、防止笔记本进水，远离液体。如果交流适配器或笔记本上有水或内部进水，注意触电危险。

4、轻拿轻放笔记本。请勿摔落、撞击、刮擦、扭曲、击打、震动、推动笔记本、显示屏或外接设备，也不要在它们上面放置重物。

5、请勿按压或触摸显示面板。留意小物件的尖锐或坚硬表面，以免造成划痕。

6、避免踩踏线缆或在线缆上放置重物。请勿使用损坏的电源线、配件或其他外围设备。

7、在温度适宜的环境中使用笔记本。请勿在极端天气条件下或强磁场/电场中使用该产品。请勿将笔记本放置在热源附近，如散热器、风管或阳光直射下。

8、禁止敲打交流适配器。此举有高压和触电风险。如有需要，请专业服务人员进行维修。



请勿将笔记本或交流适配器当成城市固体废物扔掉。本产品设计支持零件的正确回收再利用。
本符号表示产品不应作为城市固体废物处理。请根据当地法规处理电子产品。

保修卡

条款和条件

GEEKOM对笔记本电脑产品因材料或工艺缺陷而导致的故障提供一定期限的保修服务，期限因产品而异，如保修卡上所述。有限保修从购买之日算起。保修维修必须由指定售后代理，即GEEKOM授权的服务中心进行。要获取保修服务，必须向GEEKOM或GEEKOM授权的服务中心出示原始购买凭证。对于寄修服务，产品往返服务中心的运输由买方自行负责。如果本产品在有限保修期内出现缺陷，则指定代理将根据GEEKOM的选择对该产品进行售后维护，零件和服务不收取任何费用。

自客户原始购买日期或产品激活日期起的保修期内（如果保修有效期的最后一天是法定假日，则以假日后的第一天为准），GEEKOM将免费对产品的主机出现的非人为损坏进行维护。

排除条款

（本保修不包括以下项目）

1、产品的原始序列号被移除、更改或无法辨认。

2、运输和装卸过程中造成的损坏，包括划痕、凹痕、碎裂和/或产品外部的任何损坏。

3、因错误的电流或电压、波动或电涌造成的损坏或故障。

4、将产品用于预期以外的应用范围和用途。

5、因非GEEKOM提供的产品或设备造成的损坏或故障。

6、事故、误用、滥用、疏忽、应用不当、火灾、水灾、雷电或其他自然灾害。

7、因安装不当或安装错误、产品更改或改装造成的损坏或故障。

8、因以下原因造成的损坏或故障：非GEEKOM或未经授权的备件、配件或设备；由未经授权的服务公司提供的服务。

9、接触液体或水而造成的损坏或故障。

1.the power deliveredby the charger must be between min 60 Watts required by the radio equipment, and max 100 Watts in order toachieve the maximum charging speed
2.USB PD fast charging

