印刷要求：
1.尺寸：85*90mm，公差：±2mm；
2.材质：80g书纸，RoHS，REACH，无卤；
3.工艺：彩色双面印刷，风琴折；
4.未注公差尺寸参考左上角公差范围。

GEEKOM

User Manual

Laptop Computer

GeekBook X14 Pro

Hereby, Shenzhen Jiteng Network Technology Co., Ltd
declares that this laptop computer is in compliance with the essential requirements and other relevant provisions of Directive 2014/53/EU.

CE

Views

NOTE: For the first-time use or the prolonged non-use, the battery might enter power saving mode to conserve battery power. It is recommended to connect the power adapter and press the power button to start up under these conditions.

Right



1. Camera on/of slide switch

Turn on or off the camera.

2. Earphone port

Connect headphones or a headset (headphone and microphone combo).

3. USB 3.2 port

Connect peripherals such as external storage devices and printers.



Left

White	Power On
Orange	Charging
Blinking Orange	Low Battery
Breathing White	Sleep

1. LED Indicators

Power-on and charging indicators.

2/3. Type-C(USB 4.0)

This interface enables high-speed data transmission and connection to the docking station.
The computer can be charged through this interface.
You can connect this interface to a display device for video and sound output.

4. HDMI 2.0 port

Connect a TV or another HDMI-in enabled device. Provide video and audio output.

Base

1. Power button & finger print
Press to turn on the laptop if it is turned off, in sleep state, or in hibernation state.
Press to put the laptop in sleep state if it is turned on.
Press and hold for 10 seconds to force shut-down the computer.

2. Left-click area
Press to left-click.

3. Right-click area
Press to right-click.

4.Caps Lock light(on the keyboard)
Click on capslock,light on means uppercase,
off means lowercase.



Display

1/4. Microphone
Provide digital sound input for audio recording, voice calls, and so on.

2. Light sensor
You can control the brightness of the screen, and the display can change with the external environment.

3. Camera-status indicator
Turn on when the camera is in use.



Back

1. Right speaker
Provide audio output.

2. Left speaker
Provide audio output.

3.Rubber foot
Prevent scratches and enhance heat dissipation on the bottom of the computer.

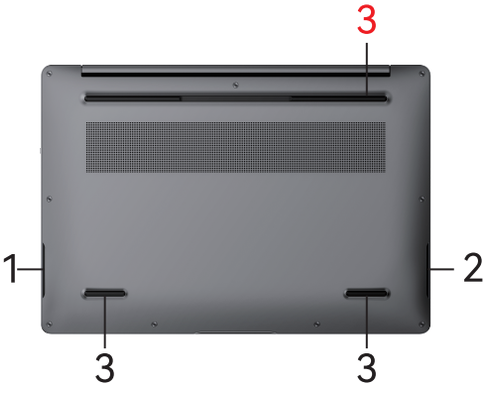

Keyboard Shortcuts

NOTE: Keyboard characters may differ depending on the keyboard language configuration. Keys used for shortcuts remain the same across all language configurations.

List of keyboard shortcuts

Keys	Description
	Adjust the backlight brightness level
	Decrease Brightness
	Increase Brightness
	Lock/Unlock Touchpad
	Play the last song /Fast rewind
	Play /Pause
	Play the next song /Fast forward
	Mute Audio
	Decrease Volume
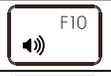	Increase Volume
	Lock the computer
	Insert Key

Troubleshooting

Check the following chart for possible solutions before the service personnel is consulted

Problem Type	Description	Solution
Audio	Sound is not audible.	• Press F8 Arrow several times. • Click the speaker icon on the taskbar to ensure that Mute is not checked.
	Sound does not record.	Check software controls for recording sound: Start, Settings, System, Sound, More sound settings, Recording, Microphone, Levels.
	No sound from headphones.	• Check the headphone cableconnection. • Adjust the windows volume control.
Display	The notebook is on, but the screen is dark.	• Press F3 to increase the contrast or F2 to decrease the contrast.
	The screen is difficult to read.	Check whether the display resolution is set to its default value–2880×1800 for 14’’ display. Check this in Start, Settings, System, Display, Display resolution.
Heat Problems	The notebook gets hot.	• Note that it is normal for the notebook to get warm. DOS games and other programs that drive CPU use toward 100% can contribute to a temperature increase.
Keyboard or Touch Pad Problems	Touchpad is difficult to control.	Check the touch pad settings(Start, Settings, Devices, Mouse, Mouse pointer speed).
	The touch pad doesn't work.	Press F4 in case the internal Touch Pad was disabled. Don’t touch the touch pad while booting or resuming. Reboot the notebook.
Performance Problems	The notebook pauses or runs sluggishly.	• Press CTRL+ALT+DEL choose Task Manager to see if an application is not responding. • Reboot the notebook. • Delete temporary and unneeded files. • Certain background operations (such as VirusScan) can affect performance while they’re running. • Some file browsers may be unresponsive while they’re processing a graphic image or waiting for broken network connections to time out. • Install additional memory if Windows is spending a lot of time swapping to disk. • Check amount of available free disk space.
Power and Battery Problems	The notebook turns off immediately after it turns on.	Battery power is probably extremely low. Plug in the AC adapter.
	The battery doesn’t charge.	• Make sure the AC adapter is plugged into the power source and the charge light is on. • If you're using a power strip, remove the AC adapter from the power strip and plug it directly into a wall outlet. • Turn off the notebook, then check that the AC adapter cables are fully plugged in. • Move the notebook away from any nearby heat source. Unplug the AC adapter and allow the battery to cool down. An elevated battery temperature prevents charging. • If available, try another AC adapter.
	The notebook stops responding.	• Press CTRL+ALT+DEL to choose Task Manager and close the application that is not responding. • Press power button for at least 10 seconds to turn off the notebook. Then press the button again to turn the notebook back on.
Startup Problems	The laptop doesn’t respond at turn-on.	• Connect the AC adapter. • Press the power button to turn on the unit.
	The notebook doesn’t boot from battery power.	• Connect the AC adapter. • Press the power button to turn on the unit.

EU Declaration of Conformity

Safety Instructions

Please read the following safety instructions before using your laptop.
1. Disconnect the AC power and remove the battery pack before cleaning. Wipe the laptop with a clean cellulose sponge or chamois cloth dampened with a solution of nonabrasive detergent and a few drops of a warm water and remove any extra moisture with a dry cloth.
2. Protect against the heat generated by your laptop or the AC adapter. Do not block the vent of your laptop where heat is dissipated from.
3. Prevent your laptop from getting wet and keep liquids away from your laptop. Caution the danger of electric shock if spills or drops are displayed on/in the laptop unit or AC adapter.
4. Handle your laptop gently. Do not drop, bump, scratch, twist, hit, vibrate, push, or place heavy objects on your laptop, display, or external devices.
5. Do not press or touch the display panel. Pay attention to small item with sharp or solid surface that might cause scratches.
6. Avoid stamping on or placing heavy objects on the cables. Do not use damaged power cords, accessories, or other peripherals.
7. Use your laptop in environments with ambient temperatures. Do no use the product under any extreme weather or in strong magnetic/electrical fields. Don not place your laptop near heat sources such as radiator, air ducts, direct sunlight.
8. Knock down of AC adpater is forbidden. Risk of high voltage and electric shock. Refer servicing to qualified service personnel if needed.



Do not throw the laptop unit or AC adapter in municipal waste. This product has been designed to enable proper reuse of parts and recycling. This symbol indicates that the product should not be placed in municipal waste. Check local regulations for disposal of electronic products.

Warranty Card

TERMS AND CONDITIONS

GEEKOM laptop product is warranted against defects in materials or workmanship for a period (depending on the product, as described on warranty card). The limited warranty begins on the original date of purchase. Warranty repair must be carried out by a designated agent after sale, GEEKOM's authorized service center.To receive warranty service, the original proof of purchase must be presented to GEEKOM or GEEKOM's authorized service center. For carrying-in service, transportation to and from the service center is the responsibility of the purchaser. The appointed agent will carry out after-sales maintenance for this product, at GEEKOM's option and at no charge for the parts and services, if this product is defective during the limited warranty period.
During the warranty period from the date of original retail by the customer or the product activated (If the last day of the warranty validity period is a legal holiday, the next day of the holiday shall prevail), GEEKOM will provide customers with free maintenance under the circumstance of non-human damage to the host of the product.

EXCLUSIONS

(This warranty does not cover the following items)
1.Products with original serial numbers removed, altered or not readily determined.
2.Damage caused by transportation and handling, including scratches, dents , chips, and/or any damages to the exterior of your product.
3.Damage or failure caused by incorrect electrical current or voltage, fluctuations or surges.
4.Applications and use which this product was not intended to.
5.Damage or failure caused by products or equipment not supplied by GEEKOM.
6.Accident , misuse, abuse, neglect, misapplication, fire, water, lightning or other acts of nature.
7.Damage or failure caused by improper or faulty installation, product alteration or modification.
8.Damage or failure caused by: Non-GEEKOM or unauthorized parts, supplies, accessories or equipment; services performed by unauthorized service companies.
9.Damage or failure caused by liquid or water exposure.

FCC Warning

Fcc caution

Any changes or modifcations not expressly approved by the party responsible for compliance could void the user's authority to operate the eauipment.

This device complies with part 15 of the FCC Rules. operation is subject to the following two conditions:

(1) This device may not cause harmful interference.

(2) this device must accept any interference received, including interference that may cause undesired operation.

Note: This eauipment has been tested and found to comply with the limits for a class B digital device, pursuant to part 15 of the FCC Rules. These limits are designed to provide reasonable protection against harmful interference in a residential installation. This eauipment generates, uses and can radiate radio freauency energy and, if not installed and used in accordance with the instructions, may cause harmful interference to radio communications.

However, there is no guarantee that interference will not occur in a particular installation. If this eauipment does cause harmful interference to radio or television reception, which can be determined by turning the euipment off and on, the user is encouraged to try to correct the interference by one or more of the following measures: -Reorient or relocate the receiving antenna.

-Increase the separation between the eauipment and receiver.

-connect the eauipment into an outlet on a circuit different from that to which the receiver is connected.

-consult the dealer or an experienced radio/TV technician for help.

specifc Absorption Rate (SAR) information:

SAR tests are conducted using standard operating positions accepted by the FCC With the eut transmitting at its highest certifed power level in all tested freauency bands, although the SAR is determined at the highest certifed power level, the actual SAR level of the eut while operating can be well below the maximum value, in general, the closer you are to a wireless base station antenna, the lower the power output.

Before a new model device is a available for sale to the public, it must be tested and certifed to the FCC that it does not exceed the exposure limit established by the FCC, Tests for each device are performed in positions and locations (e. g. at the ear and worn on the body)as reuired by the FCC.

For body worn operation, this model device has been tested and meets the FCC RF exposure guidelines when used with an accessory designated for this product or when used with an accessory that contains no metal.

Non-compliance with the above restrictions may result in violation of RF exposure guidelines.

GEEKOM

Benutzerhandbuch

Laptop-Computer

GeekBook X14 Pro

Hiermit erklärt Shenzhen Jiteng Network Technology Co., Ltd.
dass dieser Laptop-Computer die grundlegenden Anforderungen
und weiteren relevanten Bestimmungen der Richtlinie 2014/53/EU erfüllt.

CE

Ansichten

HINWEIS: Bei der ersten Inbetriebnahme oder nach längerer Nichtbenutzung kann der Akku in den Energiesparmodus wechseln, um die Akkuleistung zu erhalten. Es wird empfohlen, in diesen Fällen das Netzteil anzuschließen und die Einschalttaste zu drücken, um das Gerät zu starten.

Rechts



1. Kamera Ein/Aus Schiebeschalter

Kamera ein- oder ausschalten.

2. Kopfhöreranschluss

Anschluss von Kopfhörern oder eines Headsets (Kopfhörer-Mikrofon-Kombination).

3. USB-3.2-Anschluss

Anschluss von Peripheriegeräten wie externen Speichergeräten und Druckern.



Links

1. LED-Anzeigen

Anzeige für Einschalten und Ladevorgang.

Weiß	Eingeschaltet
Orange	Ladevorgang
Orange blinkend	Niedriger Batteriestand
Weiß pulsierend	Ruhezustand

2/3. Typ-C (USB 4.0)

Dieser Anschluss ermöglicht eine Hochgeschwindigkeits-Datenübertragung und die Verbindung mit einer Dockingstation.

Über diesen Anschluss kann der Computer geladen werden.

Sie können diesen Anschluss mit einem Anzeigegerät verbinden, um Video- und Audioausgabe zu erhalten.

4. HDMI-2.0-Anschluss

Anschluss eines Fernsehgeräts oder eines anderen Geräts mit HDMI-Eingang. Ermöglicht Video- und Audioausgabe.

Basis

1. Einschalttaste & Fingerabdruck
Drücken, um das Notebook einzuschalten, wenn es ausgeschaltet, im Energiesparmodus oder im Ruhezustand ist.
Drücken, um das Notebook in den Energiesparmodus zu versetzen, wenn es eingeschaltet ist.
10 Sekunden gedrückt halten, um das Gerät zum Ausschalten zu zwingen.



2. Linksklick-Bereich
Drücken für Linksklick.

3. Rechtsklick-Bereich
Drücken für Rechtsklick.

4. Feststelltaste-Lampe (auf der Tastatur)
Beim Drücken der Feststelltaste leuchtet die Lampe bei Großschreibung und bleibt bei Kleinschreibung aus.

Anzeige



1/4. Mikrofon
Dient als digitaler Toneingang für Audioaufnahmen, Sprachgespräche usw.

2. Lichtsensor
Passt die Bildschirmhelligkeit an und reagiert auf die Umgebungshelligkeit.

3. Kamera-Statusanzeige
Leuchtet, wenn die Kamera in Gebrauch ist.

Rückseite

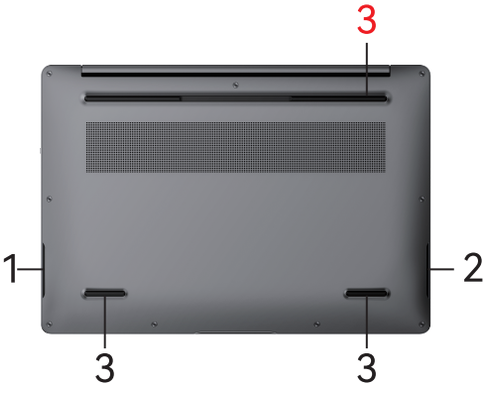

1. Rechter Lautsprecher
Gibt Audio aus.

2. Linker Lautsprecher
Gibt Audio aus.

3. Gummifuß
Verhindert Kratzer und verbessert die Wärmeableitung an der Unterseite des Computers.

Tastenkombinationen

HINWEIS: Die Tastaturzeichen können je nach Tastatursprachenkonfiguration variieren. Die für Tastenkombinationen verwendeten Tasten bleiben in allen Sprachkonfigurationen gleich.

Liste der Tastenkombinationen

Tasten	Beschreibung
	Einstellen der Helligkeit der Hintergrundbeleuchtung
	Helligkeit verringern
	Helligkeit erhöhen
	Touchpad sperren/entsperren
	Letzten Titel abspielen/Schnell zurückspulen
	Abspielen/Pause
	Nächsten Titel abspielen/Schnell vorspulen
	Audio stummschalten
	Lautstärke verringern
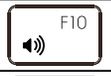	Lautstärke erhöhen
	Computer sperren
	Einfügen-Taste

Fehlerbehebung

Prüfen Sie die folgende Tabelle auf mögliche Lösungen, bevor Sie den Kundendienst kontaktieren

Problemtyp	Beschreibung	Lösung
Audio	Kein Ton hörbar.	• Drücken Sie mehrmals F8 (Pfeiltaste). • Klicken Sie auf das Lautsprechersymbol in der Taskleiste, um sicherzustellen, dass „Stumm“ nicht aktiviert ist.
	Ton wird nicht aufgenommen.	Überprüfen Sie die Software-Einstellungen für die Tonaufnahme: Start, Einstellungen, System, Sound, Weitere Soundeinstellungen, Aufnahme, Mikrofon, Pegel.
	Kein Ton über Kopfhörer.	• Überprüfen Sie die Kopfhörerkabelverbindung. • Passen Sie die Windows-Lautstärkeregelung an.
Anzeige	Das Notebook ist eingeschaltet, aber der Bildschirm bleibt dunkel.	• Drücken Sie F3, um den Kontrast zu erhöhen, oder F2, um den Kontrast zu verringern.
	Der Bildschirm ist schwer lesbar.	Überprüfen Sie, ob die Bildschirmauflösung auf den Standardwert eingestellt ist – 2880 × 1800 für ein 14-Zoll-Display. Dies prüfen unter: Start, Einstellungen, System, Anzeige, Bildschirmauflösung.
Wärmeprobleme	Das Notebook wird heiß.	• Beachten Sie, dass es normal ist, wenn das Notebook warm wird. DOS-Spiele und andere Programme, die die CPU-Auslastung auf 100 % treiben, können zu einem Temperaturanstieg führen.
Tastatur- oder Touchpad-Probleme	Das Touchpad ist schwer zu steuern.	Überprüfen Sie die Touchpad-Einstellungen (Start, Einstellungen, Geräte, Maus, Zeigergeschwindigkeit).
	Das Touchpad funktioniert nicht.	Drücken Sie F4, falls das interne Touchpad deaktiviert wurde. Berühren Sie das Touchpad während des Startvorgangs oder beim Wiederaufnehmen des Betriebs nicht. Starten Sie das Notebook neu.
Leistungsprobleme	Das Notebook hält an oder läuft träge.	• Drücken Sie STRG+ALT+ENTF und wählen Sie den Task-Manager, um zu prüfen, ob eine Anwendung nicht reagiert. • Starten Sie das Notebook neu. • Löschen Sie temporäre und unnötige Dateien. • Bestimmte Hintergrundprozesse (z. B. Virenscanner) können die Leistung beeinträchtigen, während sie ausgeführt werden. • Einige Dateibrowser reagieren möglicherweise nicht, während sie ein Grafikbild verarbeiten oder auf das Timeout von unterbrochenen Netzwerkverbindungen warten. • Installieren Sie zusätzlichen Arbeitsspeicher, wenn Windows viel Zeit mit dem Auslagern auf die Festplatte verbringt. • Überprüfen Sie den verfügbaren freien Speicherplatz.
Strom- und Akku-Probleme	Das Notebook schaltet sich sofort nach dem Einschalten wieder aus.	Die Akkuleistung ist wahrscheinlich extrem niedrig. Schließen Sie das Netzteil an.
	Der Akku lädt nicht.	• Stellen Sie sicher, dass das Netzteil mit der Stromquelle verbunden ist und die Ladeanzeige leuchtet. • Wenn Sie eine Steckdosenleiste verwenden, entfernen Sie das Netzteil aus der Leiste und stecken Sie es direkt in eine Wandsteckdose. • Schalten Sie das Notebook aus und überprüfen Sie, ob die Kabel des Netzteils vollständig eingesteckt sind. • Stellen Sie das Notebook von jeder Wärmequelle weg. Trennen Sie das Netzteil und lassen Sie den Akku abkühlen. Eine erhöhte Akkutemperatur verhindert das Laden. • Falls verfügbar, probieren Sie ein anderes Netzteil.
	Das Notebook reagiert nicht mehr.	• Drücken Sie STRG+ALT+ENTF, um den Task-Manager zu öffnen, und schließen Sie die Anwendung, die nicht reagiert. • Drücken Sie die Einschalttaste mindestens 10 Sekunden lang, um das Notebook auszuschalten. Drücken Sie anschließend erneut die Taste, um das Notebook wieder einzuschalten.
Startprobleme	Das Notebook reagiert beim Einschalten nicht.	• Schließen Sie das Netzteil an. • Drücken Sie die Einschalttaste, um das Gerät einzuschalten.
	Das Notebook startet nicht mit Akkubetrieb.	• Schließen Sie das Netzteil an. • Drücken Sie die Einschalttaste, um das Gerät einzuschalten.

EU-Konformitätserklärung

Sicherheitsanweisungen

Bitte lesen Sie die folgenden Sicherheitsanweisungen, bevor Sie Ihr Notebook verwenden.
1. Trennen Sie das Netzteil vom Stromnetz und entfernen Sie den Akku, bevor Sie das Gerät reinigen. Wischen Sie das Notebook mit einem sauberen Zelluloseschwamm oder einem Fensterleder ab, das mit einer Lösung aus nicht scheuerndem Reinigungsmittel und einigen Tropfen warmem Wasser angefeuchtet ist, und entfernen Sie überschüssige Feuchtigkeit mit einem trockenen Tuch.
2. Schützen Sie sich vor der durch Ihr Notebook oder das Netzteil erzeugten Wärme. Blockieren Sie nicht die Lüftungsöffnungen Ihres Notebooks, über die Wärme abgeführt wird.
3. Verhindern Sie, dass Ihr Notebook nass wird, und halten Sie Flüssigkeiten fern. Achtung: Es besteht Stromschlaggefahr, wenn Flüssigkeit auf oder in das Notebook oder das Netzteil gelangt.
4. Gehen Sie mit Ihrem Notebook vorsichtig um. Lassen Sie Ihr Notebook, das Display oder externe Geräte nicht fallen, stoßen, verkratzen, verdrehen, schlagen, vibrieren, drücken oder schwere Gegenstände darauf abstellen.
5. Drücken oder berühren Sie nicht das Displaypanel. Achten Sie auf kleine Gegenstände mit scharfen oder harten Oberflächen, die Kratzer verursachen könnten.
6. Vermeiden Sie es, auf Kabel zu treten oder schwere Gegenstände darauf zu legen. Verwenden Sie keine beschädigten Netzkabel, Zubehörteile oder andere Peripheriegeräte.
7. Benutzen Sie Ihr Notebook nur in Umgebungen mit geeigneten Umgebungstemperaturen. Verwenden Sie das Gerät nicht bei extremen Wetterbedingungen oder in starken magnetischen/elektrischen Feldern. Stellen Sie Ihr Notebook nicht in die Nähe von Wärmequellen wie Heizkörpern, Luftkanälen oder direkter Sonneneinstrahlung.
8. Das Zerlegen des Netzteils ist verboten. Gefahr von Hochspannung und elektrischem Schlag. Wenden Sie sich für Reparaturen an qualifiziertes Servicepersonal, falls erforderlich.



Werfen Sie das Notebook oder das Netzteil nicht in den Hausmüll. Dieses Produkt wurde so entwickelt, dass eine ordnungsgemäße Wiederverwendung von Teilen und Recycling möglich ist. Dieses Symbol weist darauf hin, dass das Produkt nicht in den Hausmüll gegeben werden darf. Beachten Sie die örtlichen Vorschriften zur Entsorgung elektronischer Produkte.

Garantiekarte

ALLGEMEINE GESCHÄFTSBEDINGUNGEN

Das GEEKOM-Notebookprodukt ist gegen Material- oder Verarbeitungsfehler für einen Zeitraum (abhängig vom Produkt, wie auf der Garantiekarte beschrieben) garantiert. Die eingeschränkte Garantie beginnt mit dem ursprünglichen Kaufdatum. Die Garantiereparatur muss von einem zugelassenen Händler, einem von GEEKOM autorisierten Servicezentrum, durchgeführt werden. Um die Garantie in Anspruch nehmen zu können, muss der Originalkaufbeleg bei GEEKOM oder einem von GEEKOM autorisierten Servicezentrum vorgelegt werden. Bei Bring-in-Service liegt der Transport zum und vom Servicezentrum in der Verantwortung des Käufers. Der beauftragte Servicepartner führt nach dem Verkauf Wartungsarbeiten an diesem Produkt nach Wahl von GEEKOM und ohne Berechnung von Teilen und Dienstleistungen durch, wenn dieses Produkt während der begrenzten Garantiezeit fehlerhaft ist.
Während der Garantiezeit ab dem ursprünglichen Einzelhandelskaufdatum durch den Kunden oder der Produktaktivierung (wenn der letzte Tag der Garantiefrist auf einen gesetzlichen Feiertag fällt, gilt der nächste Werktag), stellt GEEKOM den Kunden kostenlose Wartung bereit, sofern kein durch den Benutzer verursachter Schaden am Gerät vorliegt.

AUSSCHLÜSSE

(Diese Garantie deckt die folgenden Punkte nicht ab)
1. Produkte mit entfernten, veränderten oder nicht eindeutig erkennbaren Original-Seriennummern.
2. Schäden, die durch Transport und Handhabung verursacht wurden, einschließlich Kratzer, Dellen, Absplitterungen und/oder sonstige Beschädigungen des äußeren Erscheinungsbildes des Produkts.
3. Schäden oder Ausfälle, die durch falsche elektrische Ströme oder Spannungen, Schwankungen oder Überspannungen verursacht wurden.
4. Anwendungen und Verwendungen, für die dieses Produkt nicht vorgesehen ist.
5. Schäden oder Ausfälle, die durch Produkte oder Geräte verursacht wurden, die nicht von GEEKOM geliefert wurden.
6. Schäden oder Ausfälle, die durch Unfall, unsachgemäße Verwendung, Missbrauch, Vernachlässigung, Fehlanwendung, Brand, Wasser, Blitzschlag oder andere Naturereignisse verursacht werden.
7. Schäden oder Ausfälle, die durch unsachgemäße oder fehlerhafte Installation, Produktveränderung oder -modifikation verursacht wurden.
8. Schäden oder Ausfälle, die verursacht wurden durch: Nicht-GEEKOM-Teile, nicht autorisierte Teile, Verbrauchsmaterialien, Zubehör oder Geräte; Dienstleistungen, die von nicht autorisierten Serviceunternehmen durchgeführt wurden.
9. Schäden oder Ausfälle, die durch Flüssigkeits- oder Wassereinwirkung verursacht wurden.

FCC-Warnung

FCC-Vorsicht

Jegliche Änderungen oder Modifikationen, die nicht ausdrücklich von der für die Konformität verantwortlichen Partei genehmigt wurden, können dazu führen, dass die Berechtigung des Benutzers zum Betrieb des Geräts erlischt.
Dieses Gerät erfüllt die Anforderungen von Teil 15 der FCC-Bestimmungen. Der Betrieb unterliegt den folgenden zwei Bedingungen:
(1) Dieses Gerät darf keine schädlichen Störungen verursachen.
(2) Dieses Gerät muss alle empfangenen Störungen akzeptieren, einschließlich Störungen, die einen unerwünschten Betrieb verursachen können.
Hinweis: Dieses Gerät wurde getestet und entspricht den Grenzwerten für ein digitales Gerät der Klasse B gemäß Teil 15 der FCC-Bestimmungen. Diese Grenzwerte sind so ausgelegt, dass sie einen angemessenen Schutz gegen schädliche Störungen bei der Installation in Wohngebieten bieten. Dieses Gerät erzeugt und verwendet Hochfrequenzenergie und kann diese ausstrahlen. Wenn es nicht in Übereinstimmung mit der Bedienungsanleitung installiert und verwendet wird, kann es schädliche Störungen des Funkverkehrs verursachen.
Es kann jedoch nicht garantiert werden, dass bei einer bestimmten Installation keine Störungen auftreten. Sollte dieses Gerät schädliche Störungen beim Radio- oder Fernsehempfang verursachen (was durch Ein- und Ausschalten des Geräts festgestellt werden kann), wird dem Benutzer empfohlen, die Störung durch eine oder mehrere der folgenden Maßnahmen zu beheben:
-Richten Sie die Empfangsantenne neu aus oder stellen Sie sie an einem anderen Ort auf.
-Vergrößern Sie den Abstand zwischen dem Gerät und dem Empfänger.
-Schließen Sie das Gerät an eine Steckdose an, die zu einem anderen Stromkreis gehört als der Empfänger.
-Wenden Sie sich an den Händler oder einen erfahrenen Radio-/Fernsehtechniker, um Hilfe zu erhalten.
Informationen zur spezifischen Absorptionsrate (SAR):
SAR-Tests werden mit standardmäßigen Betriebspositionen durchgeführt, die von der FCC akzeptiert werden, wobei das zu prüfende Gerät (EUT) mit seiner höchsten zertifizierten Leistungsstufe in allen getesteten Frequenzbändern sendet. Obwohl die SAR auf der höchsten zertifizierten Leistungsstufe bestimmt wird, kann der tatsächliche SAR-Wert des EUT während des Betriebs weit unter dem maximalen Wert liegen. Im Allgemeinen gilt: Je näher Sie einer Antenne einer Funkbasisstation sind, desto niedriger ist die Sendeleistung.
Bevor ein neues Modellgerät zum Verkauf an die Öffentlichkeit verfügbar ist, muss es getestet und von der FCC zertifiziert werden, dass es das von der FCC festgelegte Expositionslimit nicht überschreitet. Die Tests für jedes Gerät werden in den von der FCC vorgeschriebenen Positionen und an den erforderlichen Orten (z. B. am Ohr oder am Körper getragen) durchgeführt.
Für den Betrieb am Körper wurde dieses Modellgerät getestet und entspricht den FCC-Richtlinien für HF-Exposition, wenn es mit einem für dieses Produkt vorgesehenen Zubehör oder mit einem Zubehör verwendet wird, das kein Metall enthält.
Eine Nichteinhaltung der oben genannten Einschränkungen kann zu einem Verstoß gegen die HF-Expositionsrichtlinien führen.

GEEKOM

Manuel de l'utilisateur

Ordinateur portable

GeekBook X14 Pro

Par la présente, Shenzhen Jiteng Network Technology Co., Ltd
déclare que cet ordinateur portable est conforme aux exigences
essentielles et aux autres dispositions pertinentes de la Directive 2014/53/UE.

CE

Vues

REMARQUE : Lors de la première utilisation ou d'une non-utilisation prolongée, la batterie peut entrer en mode d'économie d'énergie pour conserver sa puissance. Il est recommandé de brancher l'adaptateur d'alimentation et d'appuyer sur le bouton d'alimentation pour démarrer dans ces conditions.

Droite

1. Interrupteur à glissière pour l'allumage et l'extinction de l'appareil photo



Allumer ou éteindre l'appareil photo.

2. Port pour écouteurs

Connecter des écouteurs ou un casque (combiné casque et microphone).

3. Port USB 3.2

Connecter des périphériques tels que des périphériques de stockage externes et des imprimantes.



Gauche

1. Indicateurs LED

Indicateurs de mise sous tension et de charge.

Blanc	Allumer
Orange	Charge en cours
Orange clignotant	Batterie faible
Respiration blanche	En veille

2/3. Type-C (USB 4.0)

Cette interface permet la transmission de données à haut débit et la connexion à la station d'accueil.

Cette interface permet de recharger l'ordinateur.

Vous pouvez connecter cette interface à un dispositif d'affichage pour la sortie vidéo et sonore.

4. Port HDMI 2.0

Connecter un téléviseur ou un autre appareil doté d'une entrée HDMI. Il fournit une sortie vidéo et audio.

Base

1. Bouton d'alimentation et empreinte digitale
Appuyez sur ce bouton pour allumer l'ordinateur portable s'il est éteint, en veille ou en hibernation.
Appuyez sur ce bouton pour mettre l'ordinateur portable en veille s'il est allumé.
Appuyez sur ce bouton et maintenez-le enfoncé pendant 10 secondes pour forcer l'arrêt de l'ordinateur.



2. Zone de clic gauche
Appuyez sur cette zone pour cliquer avec le bouton gauche de la souris.

3. Zone de clic droit
Appuyez sur cette zone pour cliquer avec le bouton droit de la souris.

4. Voyant de verrouillage des majuscules (sur le clavier)
Cliquez sur le verrouillage des majuscules, la lumière allumée signifie majuscules, éteinte signifie minuscules.

Affichage



1/4. Microphone
Fournir une entrée sonore numérique pour l'enregistrement audio, les appels vocaux, etc.

2. Capteur de lumière
Ce capteur permet de réguler automatiquement la luminosité de l'écran en fonction de l'éclairage extérieur.

3. Indicateur d'état de l'appareil photo
Il s'allume lorsque l'appareil photo est en cours d'utilisation.

Arrière

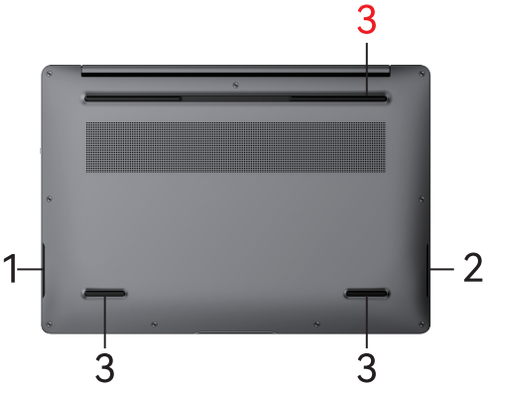

1. Haut-parleur droit
Fournir une sortie audio.

2. Linker Lautsprecher
Gibt Audio aus.

3. Gummifuß
Empêcher les rayures et améliorer la dissipation de la chaleur sur le dessous de l'ordinateur.

Raccourcis clavier

REMARQUE : Les caractères du clavier peuvent différer en fonction de la configuration linguistique du clavier. Les touches utilisées pour les raccourcis restent les mêmes dans toutes les configurations linguistiques.

Liste des raccourcis clavier

Touches	Description
	Régler le niveau de luminosité du rétroéclairage
	Diminuer la luminosité
	Augmenter la luminosité
	Verrouiller/déverrouiller le pavé tactile
	Lire la dernière chanson/Rembobiner rapidement
	Lecture/Pause
	Lire la chanson suivante/Avancer rapidement
	Couper le son
	Diminuer le volume
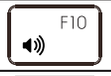	Augmenter le volume
	Verrouiller l'ordinateur
	Clé d'insertion

Dépannage

Consultez le tableau ci-dessous pour identifier des solutions éventuelles avant de contacter le personnel de service

Type de problème	Description	Solution
Audio	Le son n'est pas audible.	• Appuyez plusieurs fois sur F8. • Cliquez sur l'icône du haut-parleur dans la barre des tâches pour vous assurer que la case Muet n'est pas cochée.
	L'enregistrement audio échoue.	Vérifiez les paramètres logiciels pour l'enregistrement audio : Démarrer, Paramètres, Système, Son, Plus de paramètres sonores, Enregistrement, Microphone, Niveaux.
	Pas de son dans les écouteurs.	• Vérifiez la connexion du câble d'écouteurs. • Réglez le volume des fenêtres.
Affichage	L'ordinateur portable est allumé, mais l'écran est sombre.	• Appuyez sur F3 pour augmenter le contraste ou sur F2 pour le diminuer.
	L'écran est difficile à lire.	Vérifiez si la résolution de l'écran est réglée sur sa valeur par défaut de 2 880×1 800 pour un écran de 14 pouces. Vérifiez-la dans Démarrer, Paramètres, Système, Affichage, Résolution d'affichage.
Problèmes de chaleur	L'ordinateur portable surchauffe.	• Notez qu'il est normal pour l'ordinateur portable de se réchauffer. Les jeux DOS et d'autres programmes qui font monter l'utilisation du CPU à 100 % peuvent provoquer une augmentation de température.
Problèmes de clavier ou de pavé tactile	Le pavé tactile est difficile à contrôler.	Vérifiez les paramètres du pavé tactile (Démarrer, Paramètres, Périphériques, Souris, Vitesse du pointeur de la souris).
	Le pavé tactile ne fonctionne pas.	Appuyez sur F4 si le pavé tactile interne est désactivé. Ne touchez pas le pavé tactile pendant le démarrage ou la sortie de veille. Redémarrez l'ordinateur portable.
Problèmes de performance	L'ordinateur portable se bloque ou ralentit.	• Appuyez sur CTRL+ALT+DEL et choisissez le Gestionnaire des tâches pour voir si une application ne répond pas. • Redémarrez l'ordinateur portable. • Supprimez les fichiers temporaires et inutiles. • Certaines opérations en arrière-plan (comme VirusScan) peuvent affecter les performances lorsqu'elles sont en cours d'exécution. • Certains navigateurs de fichiers peuvent ne pas répondre lorsqu'ils traitent une image graphique ou attendent la fin d'une connexion réseau interrompue. • Installez de la mémoire supplémentaire si Windows passe beaucoup de temps à échanger des données avec le disque. • Vérifiez l'espace disque disponible.
Problèmes d'alimentation et de batterie	L'ordinateur portable s'éteint aussitôt après démarrage.	La charge de la batterie est probablement extrêmement basse. Branchez l'adaptateur secteur.
	La batterie ne se recharge pas.	• Vérifiez que l'adaptateur secteur est branché sur la prise et que le témoin de charge est allumé. • Si vous utilisez une multiprise, retirez l'adaptateur secteur de la multiprise et branchez-le directement sur une prise murale. • Éteignez l'ordinateur portable, puis vérifiez que les câbles de l'adaptateur secteur sont bien branchés. • Éloignez l'ordinateur portable de toutes sources de chaleur à proximité. Débranchez l'adaptateur secteur et laissez refroidir la batterie. Une température élevée de la batterie empêche la charge. • Si possible, essayez un autre adaptateur secteur.
	L'ordinateur portable ne répond plus.	• Appuyez sur CTRL+ALT+DEL, sélectionnez le Gestionnaire des tâches et fermez l'application plantée. • Maintenez appuyé le bouton d'alimentation pendant au moins 10 secondes pour éteindre l'ordinateur portable. Appuyez ensuite à nouveau sur le bouton pour rallumer l'ordinateur portable.
Problèmes de démarrage	L'ordinateur portable ne répond pas au démarrage.	• Connectez l'adaptateur secteur. • Appuyez sur le bouton d'alimentation pour allumer l'appareil.
	L'ordinateur portable ne démarre pas avec l'alimentation de la batterie.	• Connectez l'adaptateur secteur. • Appuyez sur le bouton d'alimentation pour allumer l'appareil.

Déclaration de conformité de l'UE

Consignes de sécurité

Bitte lesen Sie die folgenden Sicherheitsanweisungen, bevor Sie Ihr Notebook verwenden.
1. Trennen Sie das Netzteil vom Stromnetz und entfernen Sie den Akku, bevor Sie das Gerät reinigen. Wischen Sie das Notebook mit einem sauberen Zelluloseschwamm oder einem Fensterleder ab, das mit einer Lösung aus nicht scheuerndem Reinigungsmittel und einigen Tropfen warmem Wasser angefeuchtet ist, und entfernen Sie überschüssige Feuchtigkeit mit einem trockenen Tuch.
2. Schützen Sie sich vor der durch Ihr Notebook oder das Netzteil erzeugten Wärme. Blockieren Sie nicht die Lüftungsöffnungen Ihres Notebooks, über die Wärme abgeführt wird.
3. Verhindern Sie, dass Ihr Notebook nass wird, und halten Sie Flüssigkeiten fern. Achtung: Es besteht Stromschlaggefahr, wenn Flüssigkeit auf oder in das Notebook oder das Netzteil gelangt.
4. Gehen Sie mit Ihrem Notebook vorsichtig um. Lassen Sie Ihr Notebook, das Display oder externe Geräte nicht fallen, stoßen, verkratzen, verdrehen, schlagen, vibrieren, drücken oder schwere Gegenstände darauf abstellen.
5. Drücken oder berühren Sie nicht das Displaypanel. Achten Sie auf kleine Gegenstände mit scharfen oder harten Oberflächen, die Kratzer verursachen könnten.
6. Vermeiden Sie es, auf Kabel zu treten oder schwere Gegenstände darauf zu legen. Verwenden Sie keine beschädigten Netzkabel, Zubehörteile oder andere Peripheriegeräte.
7. Benutzen Sie Ihr Notebook nur in Umgebungen mit geeigneten Umgebungstemperaturen. Verwenden Sie das Gerät nicht bei extremen Wetterbedingungen oder in starken magnetischen/elektrischen Feldern. Stellen Sie Ihr Notebook nicht in die Nähe von Wärmequellen wie Heizkörpern, Luftkanälen oder direkter Sonneneinstrahlung.
8. Das Zerlegen des Netzteils ist verboten. Gefahr von Hochspannung und elektrischem Schlag. Wenden Sie sich für Reparaturen an qualifiziertes Servicepersonal, falls erforderlich.



Ne jetez pas l'ordinateur portable ni l'adaptateur secteur avec les déchets ménagers. Ce produit a été conçu pour faciliter la réutilisation des pièces et le recyclage. Ce symbole indique que le produit ne doit pas être mis avec les déchets municipaux. Vérifiez les réglementations locales pour éliminer les produits électroniques.

Carte de garantie

CONDITIONS GÉNÉRALES

Les ordinateurs portables GEEKOM bénéficient d'une garantie contre les défauts de matériaux ou de fabrication pour une durée déterminée (selon le produit, tel que précisé sur la carte de garantie). La garantie limitée prend effet à la date d'achat originelle. La réparation sous garantie doit être effectuée, après la vente, par un agent désigné par le centre de service autorisé de GEEKOM. Pour bénéficier du service de garantie, la preuve d'achat originale doit être présentée à GEEKOM ou au centre de service agréé de GEEKOM. En cas de service d'entretien, les frais de transport vers et depuis le centre de service sont à la charge de l'acheteur. L'agent agréé effectuera la maintenance après-vente de ce produit, selon la décision de GEEKOM, et sans frais de pièces et de services, si le produit est défectueux pendant la période de garantie limitée.

Pendant la période de garantie, calculée à partir de la date de vente au détail initiale ou de l'activation du produit (si le dernier jour de validité de la garantie coïncide avec un jour férié légal, le jour ouvrable suivant prévaudra), GEEKOM fournira aux clients une maintenance gratuite en cas de dommages non humains à l'hôte du produit.

EXCLUSIONS

(Cette garantie ne couvre pas les éléments suivants)

1. Les produits dont les numéros de série d'origine ont été supprimés, altérés ou ne sont pas clairement identifiables.
2. Les dommages causés par le transport et la manutention, y compris les rayures, les bosses, les ébréchures et/ou tout dommage à l'extérieur de votre produit.
3. Les dommages ou défaillances causés par un courant ou une tension électrique incorrects, des fluctuations ou des surtensions.
4. Les applications et utilisations pour lesquelles ce produit n'a pas été conçu.
5. Les dommages ou défaillances dus à des produits/équipements non fournis par GEEKOM.
6. Les accidents, la mauvaise utilisation, les abus, la négligence, la mauvaise application, l'incendie, l'eau, la foudre ou autres actes de la nature.
7. Les dommages ou défaillances causés par une installation incorrecte ou défectueuse, une altération ou une modification du produit.
8. Les dommages ou défaillances causés par : Pièces, fournitures, accessoires ou équipements non fournis par GEEKOM ou non autorisés ; services effectués par des prestataires non autorisés.
9. Les dommages ou défaillances dus à l'exposition à des liquides (y compris l'eau).

Avertissement de la FCC

Attention FCC

Toute modification ou changement non expressément approuvé par la partie responsable de la conformité pourrait annuler le droit de l'utilisateur à utiliser l'équipement.
Cet appareil est conforme à la partie 15 des règlements de la FCC. Le fonctionnement est soumis aux deux conditions suivantes :
(1) Cet appareil ne peut pas provoquer d'interférences nuisibles.
(2) Cet appareil doit accepter toute interférence reçue, y compris les interférences susceptibles de provoquer un fonctionnement indésirable.
Remarque : Cet équipement a été testé et déclaré conforme aux limites d'un appareil numérique de classe B, conformément à la partie 15 des règles de la FCC. Ces limites sont conçues pour fournir une protection raisonnable contre les interférences nuisibles dans une installation résidentielle. Cet équipement génère, utilise et peut émettre de l'énergie de fréquence radio et, s'il n'est pas installé et utilisé conformément aux instructions, il peut causer des interférences nuisibles aux communications radio.
Cependant, il n'existe aucune garantie que des interférences ne se produiront pas dans une installation particulière. Si cet équipement provoque des interférences nuisibles à la réception radio ou télévisuelle, ce qui peut être déterminé en éteignant et en rallumant l'équipement, l'utilisateur est encouragé à essayer de corriger les interférences en prenant une ou plusieurs des mesures suivantes :
- Réorienter ou déplacer l'antenne de réception.
- Augmenter la distance entre l'équipement et le récepteur.
- Brancher l'appareil sur une prise de courant située sur un circuit différent de celui sur lequel le récepteur est branché.
- Pour toute aide, vous pouvez contacter le revendeur ou un technicien radio/TV expérimenté.

Informations sur le débit d'absorption spécifique (DAS) :
Les tests DAS sont effectués en utilisant les positions de fonctionnement standard acceptées par la FCC, l'EUT émettant à son niveau de puissance certifié le plus élevé dans toutes les bandes de fréquences testées. Bien que le DAS soit déterminé au niveau de puissance certifié le plus élevé, le niveau DAS réel de l'EUT en fonctionnement peut être bien inférieur à la valeur maximale ; en général, plus vous êtes proche de l'antenne d'une station de base sans fil, plus la puissance de sortie d'émission est faible.
Avant qu'un nouveau modèle d'appareil ne soit disponible à la vente au public, il doit être testé et certifié par la FCC comme ne dépassant pas la limite d'exposition établie par la FCC. Les tests pour chaque appareil sont effectués dans des positions et à des endroits (par exemple, à l'oreille et porté sur le corps) comme l'exige la FCC.
Pour le port sur le corps, ce modèle d'appareil a été testé et répond aux directives de la FCC en matière d'exposition aux RF lorsqu'il est utilisé avec un accessoire spécifiquement désigné pour ce produit ou avec un accessoire dépourvu de métal.
Le non-respect des restrictions ci-dessus peut entraîner un non-respect des directives relatives à l'exposition aux RF.

GEEKOM

사용자 매뉴얼
노트북 컴퓨터

GeekBook X14 Pro

본 회사 Shenzhen Jiteng Network Technology Co., Ltd는
본 노트북 컴퓨터가 지침 2014/53/EU의 필수 요구 사항 및 기타 관련 규정
을 준수함을 선언합니다.

CE

제품 보기

참고: 최초 사용 시 또는 장시간 미사용 시, 배터리가 절전 모드로 전환되어 전력을 절약할 수 있습니다. 이러한 경우, 전원 어댑터를 연결한 후 전원 버튼을 눌러 시작할 것을 권장합니다.

오른쪽



1. 카메라 켜기/끄기 슬라이드 스위치
카메라를 켜거나 끕니다.

2. 이어폰 포트
헤드폰 또는 헤드셋(헤드폰+마이크 조합)을 연결할 수 있습니다.

3. USB 3.2 포트
외장 저장 장치나 프린터 등 주변기기를 연결할 수 있습니다.



왼쪽

화이트	전원 켜짐
오렌지	충전 중
오렌지색 점멸	배터리 부족
화이트 점멸 (숨쉬기 모드)	절전 모드

1. LED 표시등
전원 및 충전 상태를 표시합니다.

2/3. Type-C(USB 4.0)
이 포트는 고속 데이터 전송 및 도킹 스테이션 연결을 지원합니다.
이 포트를 통해 컴퓨터를 충전할 수 있습니다.
디스플레이 장치와 연결하여 비디오 및 오디오 출력을 할 수 있습니다.

4. HDMI 2.0 포트
TV 또는 HDMI 입력 장치에 연결할 수 있습니다. 비디오 및 오디오 출력을 제공합니다.

베이스

1. 전원 버튼 및 지문
전원이 꺼져 있거나 절전 모드, 최대 절전 모드 상태일 경우 눌러 노트북을 켤 수 있습니다.
전원이 켜져 있을 때 누르면 절전 모드로 전환됩니다.
10초간 길게 누르면 강제 종료됩니다.

2. 왼쪽 클릭 영역
왼쪽 클릭을 합니다.

3. 오른쪽 클릭 영역
오른쪽 클릭을 합니다.

4. Caps Lock 표시등(키보드)
Caps Lock 키를 누르면 표시등이 켜져 대문자가 입력되며,
꺼지면 소문자가 입력됩니다.



디스플레이

1/4. 마이크
오디오 녹음, 음성 통화 등을 위한 디지털 음성 입력을 제공합니다.

2. 조도 센서
화면 밝기를 제어할 수 있으며, 외부 환경에 따라 디스플레이가
자동으로 조정됩니다.

3. 카메라 상태 표시등
카메라 사용 시 켜집니다.



뒷면

1. 오른쪽 스피커
오디오 출력을 제공합니다.

2. 왼쪽 스피커
오디오 출력을 제공합니다.

3. 고무 받침
컴퓨터 하단의 스크래치를 방지하고 방열 효과를 높여줍니다.

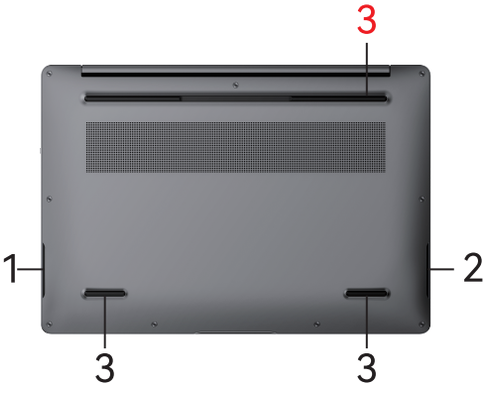

키보드 단축키

참고: 키보드 언어 설정에 따라 키보드 문자는 달라질 수 있습니다. 단축키에 사용되는 키는 언어 설정에 관계없이 동일합니다.

키보드 단축키 목록

키	설명
F1	백라이트 밝기 레벨 조정
F2	밝기 감소
F3	밝기 증가
F4	터치패드 잠금/해제
F5	이전 곡 재생 / 뒤감기
F6	재생 / 일시정지
F7	다음 곡 재생 / 빨리 감기
F8	음소거
F9	볼륨 감소
F10	볼륨 증가
F11	컴퓨터 잠금
F12 Ins	Insert 키

문제 해결

서비스 인력에 문의하기 전에 아래 표를 확인하여 가능한 해결 방법을 확인하십시오.

문제 유형	설명	해결 방법
오디오	소리가 들리지 않습니다.	• F8 방향키를 여러 번 누르십시오. • 작업 표시줄의 스피커 아이콘을 클릭하여 '음소거'가 선택되지 않았는지 확인하십시오.
	소리가 녹음되지 않습니다.	녹음 소프트웨어 제어를 확인하십시오. 시작 → 설정 → 시스템 → 소리 → 추가 사운드 설정 → 녹음 → 마이크 → 레벨
	헤드폰에서 소리가 나오지 않습니다.	• 헤드폰 케이블 연결을 확인하십시오. • Windows 볼륨 조절을 조정하십시오.
디스플레이	노트북이 켜져 있으나 화면이 어둡습니다.	• F3를 눌러 명암을 높이고, F2를 눌러 명암을 낮추십시오.
	화면이 읽기 어렵습니다.	디스플레이 해상도가 기본값(14″ 디스플레이의 경우 2880×1800)으로 설정되어 있는지 확인하십시오. 시작 → 설정 → 시스템 → 디스플레이 → 디스플레이 해상도에서 확인하십시오.
발열 문제	노트북이 뜨겁습니다.	• 노트북이 따뜻해지는 것은 정상입니다. CPU 사용량이 100%에 가까워지는 DOS 게임이나 다른 프로그램은 온도 상승에 영향을 줄 수 있습니다.
키보드 또는 터치패드 문제	터치패드 제어가 어렵습니다.	터치패드 설정을 확인하십시오 (시작 → 설정 → 장치 → 마우스 → 마우스 포인터 속도).
	터치패드가 작동하지 않습니다.	내부 터치패드가 비활성화된 경우 F4를 누르십시오. 부팅 또는 재개 중에는 터치패드를 만지지 마십시오. 노트북을 재부팅하십시오.
성능 문제	노트북이 멈추거나 느리게 작동합니다.	• CTRL+ALT+DEL을 눌러 작업 관리자를 선택하고 응답하지 않는 프로그램이 있는지 확인하십시오. • 노트북을 재부팅하십시오. • 임시 파일 및 불필요한 파일을 삭제하십시오. • 백그라운드 작업(예: 바이러스 검사) 중에는 성능이 저하될 수 있습니다. • 일부 파일 탐색기는 그래픽 이미지를 처리하거나 끊긴 네트워크 연결 대기 중에는 응답하지 않을 수 있습니다. • Windows가 디스크 스와핑에 많은 시간을 소비하는 경우 추가 메모리를 설치하십시오. • 사용 가능한 디스크 여유 공간을 확인하십시오.
전원 및 배터리 문제	노트북이 켜지자마자 꺼집니다.	배터리 전원이 매우 낮을 수 있습니다. AC 어댑터를 연결하십시오.
	배터리가 충전되지 않습니다.	• AC 어댑터가 전원에 연결되어 있고 충전 표시등이 켜져 있는지 확인하십시오. • 멀티탭 사용 시, AC 어댑터를 멀티탭에서 분리하고 벽면 콘센트에 직접 연결하십시오. • 노트북을 끈 후 AC 어댑터 케이블이 완전히 연결되어 있는지 확인하십시오. • 노트북을 근처 열원에서 멀리 이동하십시오. AC 어댑터를 분리하고 배터리를 식히십시오. 배터리 온도가 높으면 충전이 제한됩니다. • 가능하다면 다른 AC 어댑터를 사용해 보십시오.
	노트북이 응답하지 않습니다.	• CTRL+ALT+DEL을 눌러 작업 관리자를 선택하고 응답하지 않는 응용 프로그램을 종료하십시오. • 전원 버튼을 최소 10초 이상 눌러 노트북을 끄십시오. 그 후 다시 전원 버튼을 눌러 노트북을 켜십시오.
시작 문제	노트북이 전원 켤 때 반응하지 않습니다.	• AC 어댑터를 연결하십시오. • 전원 버튼을 눌러 장치를 켜십시오.
	배터리 전원으로 부팅되지 않습니다.	• AC 어댑터를 연결하십시오. • 전원 버튼을 눌러 장치를 켜십시오.

EU 적합성 선언

안전 지침

노트북 사용 전에 다음 안전 지침을 읽으십시오.

1. 청소 전에 AC 전원을 분리하고 배터리 팩을 제거하십시오. 노트북을 부드러운 세제 용액과 따뜻한 물 몇 방울을 묻힌 깨끗한 셀룰로오스 스펀지 또는 샤무아 천으로 닦고, 남은 수분은 마른 천으로 제거하십시오.

2. 노트북 또는 AC 어댑터에서 발생하는 열을 방지하십시오. 노트북의 방열 통풍구를 막지 마십시오.

3. 노트북이 젖지 않도록 하고, 액체를 가까이 두지 마십시오. 노트북 또는 AC 어댑터에 액체가 쏟아지거나 떨어지면 감전 위험에 주의하십시오.

4. 노트북을 부드럽게 다루십시오. 노트북, 디스플레이, 외부 장치에 떨어뜨리거나 부딪치거나 긁거나 비틀거나 치거나 진동시키거나 무거운 물체를 올려놓지 마십시오.

5. 디스플레이 패널을 누르거나 만지지 마십시오. 긁힘을 유발할 수 있는 날카롭거나 단단한 표면의 작은 물체에 주의하십시오.

6. 케이블 위에 발로 밟거나 무거운 물체를 올려놓지 마십시오. 손상된 전원 코드, 액세서리 또는 기타 주변기기를 사용하지 마십시오.

7. 적정 온도의 환경에서 노트북을 사용하십시오. 극한의 날씨 또는 강한 자기/전기장 환경에서 제품을 사용하지 마십시오. 노트북을 라디에이터, 통풍구, 직사광선 등 열원 근처에 두지 마십시오.

8. AC 어댑터를 분리하지 마십시오. 고전압 및 감전 위험이 있습니다. 필요 시 자격을 갖춘 서비스 담당자에게 점검을 맡기십시오.



노트북 본체나 AC 어댑터를 일반 쓰레기로 버리지 마십시오. 이 제품은 부품 재사용 및 재활용이 가능하도록 설계되었습니다. 이 기호는 제품을 일반 쓰레기로 버리지 말아야 함을 나타냅니다. 전자 제품 폐기 관련 지역 규정을 확인하십시오.

보증 카드

조항 및 조건

GEEKOM 노트북 제품은 재료 또는 제조상 결함에 대해 (제품에 따라 보증 카드에 명시된 기간 동안) 보증됩니다. 제한 보증은 구매일로부터 시작됩니다. 보증 수리는 판매 후 지정 대리점, GEEKOM 공인 서비스 센터에서 수행되어야 합니다. 보증 서비스를 받으려면 구매 증빙 원본을 GEEKOM 또는 GEEKOM 공인 서비스 센터에 제시해야 합니다. 고객 방문 서비스의 경우 서비스 센터까지의 왕복 운송은 구매자의 책임입니다. 제한 보증 기간 내 제품 결함 시, 지정 대리점은 GEEKOM의 선택에 따라 부품 및 서비스 비용 없이 사후 유지보수를 수행합니다.
구매일 또는 제품 활성화일로부터 보증 기간 동안(보증 만료일이 공휴일인 경우 다음 영업일 적용), GEEKOM은 인적 과실이 아닌 경우 무료로 제품 본체 유지보수를 제공합니다.

제외 사항

(본 보증은 다음 항목을 포함하지 않습니다)
1. 원래 시리얼 번호가 제거, 변경되었거나 확인할 수 없는 제품.
2. 운송 및 취급으로 인한 손상(긁힘, 움푹 패임, 파손 등 제품 외부 손상).
3. 잘못된 전류, 전압, 변동 또는 과전류로 인한 손상 또는 고장.
4. 본 제품이 의도하지 않은 용도로의 사용.
5. GEEKOM에서 제공하지 않은 제품 또는 장비로 인한 손상 또는 고장.
6. 사고, 오용, 남용, 부주의, 잘못된 사용, 화재, 물, 번개 또는 기타 자연 재해.
7. 잘못된 설치, 제품 변경 또는 개조로 인한 손상 또는 고장.
8. 다음으로 인한 손상 또는 고장: GEEKOM이 아니거나 허가되지 않은 부품, 액세서리, 장비, 또는 허가되지 않은 서비스 회사에서 수행한 서비스.
9. 액체 또는 물 노출로 인한 손상 또는 고장.

FCC 경고

FCC 주의

규정 준수 책임자의 명시적 승인을 받지 않은 변경 또는 수정은 사용자 권한을 무효화할 수 있습니다.
이 장치는 FCC 규정 제15조를 준수합니다. 작동은 다음 두 가지 조건에 따릅니다.
(1) 이 장치는 유해한 간섭을 일으키지 않으며.
(2) 이 장치는 원치 않는 작동을 일으킬 수 있는 간섭을 포함하여 수신되는 모든 간섭을 허용해야 합니다.
참고: 이 장비는 FCC 규칙 제15 조에 따라 클래스 B 디지털 장치의 한도에 맞게 테스트되었습니다. 이는 주거 설치에서 유해 간섭을 방지하기 위해 설계되었습니다. 이 장비는 무선 주파수 에너지를 생성, 사용 및 방사할 수 있으며, 지침에 따라 설치 및 사용되지 않을 경우 무선 통신에 유해한 간섭을 일으킬 수 있습니다.
그러나 특정 설치 환경에서 간섭이 발생하지 않는다는 보장은 없습니다. 이 장비가 라디오 또는 텔레비전 수신에 유해한 간섭을 일으킬 경우, 장비를 껐다가 켜서 간섭을 확인할 수 있으며, 사용자는 다음 방법 중 하나 이상 방법을 사용하여 간섭을 수정하려고 시도할 수 있습니다.
-수신 안테나의 방향을 바꾸거나 다시 조정합니다.
-장비와 수신기 사이의 거리를 늘립니다.
-수신기가 연결된 회로와 다른 회로의 콘센트에 장비를 연결합니다.
-대리점 또는 숙련된 라디오/TV 기술자에게 도움을 요청하세요.
전자파 흡수율(SAR) 정보:
SAR 테스트는 FCC에서 승인한 표준 작동 위치를 사용하여 수행되며, EUT는 모든 테스트 주파수 대역에서 최대 인증 출력으로 송신합니다. SAR은 최대 인증 출력에서 측정되지만, 실제 작동 중인 EUT의 SAR 값은 최대값보다 훨씬 낮을 수 있습니다. 일반적으로 무선 기지국 안테나에 가까울수록 출력 전력은 낮아집니다.
신형 장치를 대중에게 판매하기 전에, FCC에서 정한 노출 한도를 초과하지 않는다는 테스트 및 인증을 받아야 합니다. 각 장치는 FCC에서 요구하는 위치 및 환경(예: 귀에 착용, 신체에 착용)에서 시험이 진행됩니다.
신체에 착용하여 사용할 경우, 이 모델 장치는 지정된 액세서리 또는 금속이 포함되지 않은 액세서리와 함께 사용할 때 FCC RF 노출 지침을 충족함이 입증되었습니다.
위의 제한 사항을 준수하지 않을 경우 RF 노출 지침을 위반할 수 있습니다.

GEEKOM

取扱説明書

ノートパソコン

GeekBook X14 Pro

Shenzhen Jiteng Network Technology Co., Ltdは、
本製品が欧州指令2014/53/EUの必須要件および関連規定に適合していることを、
ここに宣言します。

CE

各部の表示

注：初めてご使用になる場合や、長期間ご使用にならなかった場合、バッテリー保護のために省電力モードになっていることがあります。その場合、ACアダプターを接続し、電源ボタンを押して起動することをお勧めします。

右側



1.カメラ オン/オフ スライドスイッチ
カメラのオン/オフを切り替えます。

2.イヤホンジャック
ヘッドホンやヘッドセット（マイク付きイヤホン）を接続します。

3.USB 3.2ポート
外部ストレージやプリンターなどの周辺機器を接続します。



左側

白色	電源オン
オレンジ点灯	充電中
オレンジで点滅	低電力
ホワイトでゆっくり点滅	スリープ

1.LEDランプ
電源オンおよび充電中の状態表示ランプ。

2/3.Type-C (USB 4.0) ポート
このポートで高速データ転送や、ドッキングステーションへの接続が可能です。
このポートで本体を充電できます。
このポートをディスプレイデバイスに接続して、映像・音声を出力できます。

4.HDMI 2.0ポート
テレビまたは他のHDMI入力対応デバイスを接続します。映像と音声を出力します。

上面

1.電源ボタン / 指紋認証センサー
電源がオフ、スリープ状態、または休止状態の場合に押すと、ノートパソコンの電源が入ります。
電源オンの状態で押すと、スリープ状態に移行します。
10秒間長押しすると、パソコンを強制的にシャットダウンします。



2.左クリックエリア
押すと左クリックします。

3.右クリックエリア
押すと右クリックします。

4.Caps Lockライト（キーボード上）
CapsLockキーを押すと点灯し、英字が大文字で入力されます。
消灯時は小文字で入力されます。

ディスプレイ



1/4.マイク
音声録音や音声通話などで、デジタル音声を入力します。

2.光センサー
画面の明るさを制御でき、ディスプレイは外部環境に応じて変化します。

3.カメラ状態表示ランプ
カメラが使用中に点灯します。

背面

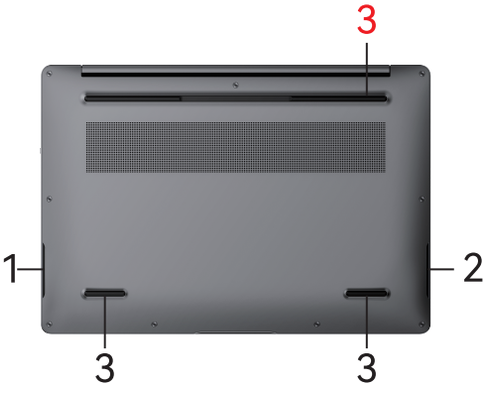

1.右スピーカー
音声を出力します。

2.左スピーカー
音声を出力します。

3.ゴム足
本体底面の傷を防止し、放熱を最適化します。

ショートカットキー

注：キーボードの文字は、キーボードの言語設定によって異なる場合があります。ショートカットキーは、すべての言語設定で共通です。

ショートカットキー一覧

ショートカットキー	説明
F1	バックライトの輝度を調整します
F2	輝度を下げる
F3	輝度を上げる
F4	タッチパッドの有効/無効
F5	前の曲を再生/早戻し
F6	再生/一時停止
F7	次の曲を再生/早送り
F8	音声をミュート
F9	音量を下げる
F10	音量を上げる
F11	PCをロックする
F12 Ins	挿入キー

トラブルシューティング

修理をご依頼いただく前に、以下の項目をご確認ください。

問題の種類	説明	解決策
音声	音が聞こえない。	• F8キー（矢印）を数回押してください。 • タスクバーのスピーカーアイコンをクリックし、ミュートにチェックを入れていないかを確認してください。
	音が録音されない。	ソフトウェアの録音設定を確認してください。「スタート」→「設定」→「システム」→「サウンド」 →「サウンドの詳細設定」→「録音」→「マイク」→「レベル」の順に確認してください。
	ヘッドホンから音が出ない。	• ヘッドホンがジャックに正しく接続されているか確認してください。 • Windowsの音量設定を調整してください。
ディスプレイ	ノートパソコンはオンだが、画面が暗い。	• F3キーを押してコントラストを上げるか、F2キーを押してコントラストを下げてください。
	画面が暗い、または見づらい。	ディスプレイの解像度が推奨値（14インチディスプレイの場合：2880×1800） に設定されているか確認してください。 ［スタート］→［設定］→［システム］→［ディスプレイ］→「ディスプレイの解像度」で確認できます。
熱の問題	本体が熱くなる。	• ノートパソコンが温かくなることがありますが、異常ではありません。DOSゲームや、 CPU使用率を100%に近づける他のプログラムは、温度上昇の一因となることがあります。
キーボードまたはタッチパッドの問題	タッチパッドの操作がしにくい。	タッチパッドの設定を確認してください （「スタート」→「設定」→「デバイス」→「マウス」→「ポインターの速度」）。
	タッチパッドが反応しない。	F4キーを押して、タッチパッドが無効になっていないか確認してください。 パソコンの起動中やスリープからの復帰中は、タッチパッドに触れないでください。 パソコンを再起動してください。
パフォーマンスの問題	ノートパソコンが一時停止するか、動作が遅い。	• CTRL+ALT+DELキーを押し、タスクマネージャーでアプリケーションが応答していないか確認します。 • パソコンを再起動してください。 • 不要なファイルや一時ファイルを削除してください。 • 特定のバックグラウンド操作（ウイルススキャンなど）は、実行中にパフォーマンスに影響を与える可能性 があります。 • 一部のファイルブラウザは、画像処理中や、切断されたネットワーク接続のタイムアウトを待っている間、 応答しなくなることがあります。 • Windowsがディスクへのスワップに多くの時間を費やしている場合は、 追加のメモリをインストールしてください。 • 利用可能なディスク空き容量を確認してください。
電源とバッテリーの問題	源を入れた直後にノートパソコンの電源が切れる。	バッテリーの電力が極めて低い可能性があります。ACアダプターを接続してください。
	バッテリーが充電されない。	• ACアダプターが電源に接続され、充電ランプが点灯していることを確認してください。 • 電源タップを使用している場合は、ACアダプターを電源タップから取り外し、 壁のコンセントに直接差し込みます。 • ノートパソコンの電源を切り、ACアダプターのケーブルが完全に差し込まれていないかを確認してください。 • 近くの熱源でノートパソコンを使用しないでください。ACアダプターを外し、バッテリーが冷めるまで待 ってください。バッテリー温度の上昇は充電に影響します。 • 別のACアダプターを持ちの場合、別のACアダプターで試してみてください。
	ノートパソコンが応答しない。	• CTRL+ALT+DELキーを押し、タスク マネージャーで応答しないアプリケーションを終了してください。 • 電源ボタンを10秒以上押して、ノートパソコンの電源をオフにします。 そのその後、再度ボタンを押してノートパソコンの電源をオンにします。
起動の問題	電源を入れてもノートパソコンが応答しない。	• ACアダプターを接続してください。 • 電源ボタンを押して、電源を入れてください。
	バッテリー電源でノートパソコンが起動しない。	• ACアダプターを接続してください。 • 電源ボタンを押して、電源を入れてください。

EU適合宣言書

安全上の注意事項

ご使用の前に、以下の安全に関するご注意を必ずお読みください。

1.清掃の前に、AC電源を切り、バッテリパックを取り外してください。非研磨性の洗剤と数滴の温水を湿らせた清潔なセルロースポンジまたはセーム革で拭き、乾いた布で余分な水分を取り除きます。

2.ノートパソコンまたはACアダプターによる熱被害を防いでください。熱が放散されるノートパソコンの通風孔を塞がないでください。

3.ノートパソコンが濡れるのを防ぎ、液体をノートパソコンから遠ざけてください。ノートパソコン本体またはACアダプターの上/中に液体がこぼれたり落ちたりした場合は、感電の危険性に注意してください。

4.ノートパソコンを優しく扱ってください。ノートパソコン、ディスプレイ、または外部デバイスを落としたり、ぶつけたり、傷つけたり、ねじったり、叩いたり、振動させたり、押したり、重いものを置いたりしないでください。

5.ディスプレイパネルを押したり、触れたりしないでください。傷の原因となる可能性のある、鋭利または硬い表面を持つ小さな物品に注意してください。

6.ケーブルを踏んだり、上に重いものを置いたりしないでください。損傷した電源コード、付属品、またはその他の周辺機器を使用しないでください。

7.適切な温度環境でご使用ください。極端な温度条件下や、強い磁気・電界の発生する場所では使用しないでください。ラジエーター、エアダクト、直射日光などの熱源の近くにノートパソコンを置かないでください。

8.ACアダプターの分解は禁止されています。高電圧による感電の危険があります。必要に応じて、資格のあるサービス担当者に修理を依頼してください。



ノートパソコン本体またはACアダプターを一般廃棄物として捨てないでください。この製品は、部品の適切な再利用とリサイクルを可能にするように設計されています。この記号は、製品を一般廃棄物として廃棄してはならないことを示します。電子製品の廃棄に関する地域の規制を確認してください。

保証書

規約と条件

GEEKOMは、ノートパソコンの材料または製造上の不備に対して一定期間（製品によって異なる場合があります。詳細は保証書をご参照ください）の保証を提供します。保証期間は、購入日から開始されます。保証修理は、GEEKOMが認定したサービスセンターまたは指定の代理店によってのみ行われます。保証修理をお受けになるには、ご購入を証明する書類の原本を提示していただく必要があります。持ち込みサービスの場合、サービスセンターへの往復の輸送は購入者の責任となります。本製品が保証期間中に不具合がある場合、指定代理店は、GEEKOMの指定により、部品およびサービスを無償でアフターサービスメンテナンスを実施します。
お客様による最初の購入日または製品のアクティベーション日から始まる保証期間中、製品本体に人為的でない損傷が発生した場合、GEEKOMは無償で修理を提供します（保証期間の最終日が祝日の場合は、その翌営業日を最終日とします）。

保証対象外事項

（以下の事項は保証対象外です）
1.製品のシリアルナンバーが剥がされたり、改変されるなどして、識別が困難な場合。
2.製品の外装の傷、へこみ、欠け、および/またはあらゆる損傷が含まれる輸送および取り扱いによって引き起こされた損傷。
3.不適切な電流または電圧、変動、またはサージによって引き起こされた損傷または故障。
4.この製品が意図されていなかったアプリケーションおよび使用。
5.GEEKOMが提供していない製品または機器によって引き起こされた損傷または故障。
6.事故、誤用、乱用、怠慢、誤った適用、火、水、雷、またはその他の自然災害。
7.不適切または欠陥のある設置、製品の改造または修正によって引き起こされた損傷または故障。
8.以下に起因する損傷または故障：GEEKOM製でない、またはGEEKOMが認定していない部品、消耗品、アクセサリ、または機器。GEEKOMが認定していない業者による修理。
9.液体や水濡れによる故障または損傷。

FCCに関する警告

FCC警告

コンプライアンス責任者によって明示的に承認されていない変更または改造を行った場合、利用者が本機器を操作する権限が無効になることがあります。
このデバイスは、FCC規則第15部に準拠しています。操作は、以下の2つの条件に従うものとします。
(1) このデバイスが有害な電波干渉を引き起こさないこと。
(2) このデバイスが、望ましくない動作を引き起こす可能性のある干渉を含め、受信したあらゆる電波干渉を受け入れなければならないこと。
注：本製品は、FCC規則第15部に従い、クラスBデジタルデバイスの制限に準拠していることが試験により確認されています。これらの制限は、住宅設備における有害な電波干渉に対し、合理的な保護を提供することを目的としています。本製品は、無線周波数エネルギーを生成、使用、および放射する可能性があり、指示に従って設置および使用しない場合、無線通信に有害な電波干渉を引き起こす可能性があります。ただし、特定の設置状況において干渉が発生しないことを保証するものではありません。本製品がラジオやテレビの受信に有害な電波干渉を引き起こす場合（機器の電源をオン/オフすることで判断できます）、利用者は以下の1つまたは複数の対策によって干渉を是正することが推奨されます。
- 受信アンテナの向きを変える、または設置場所を変更する。
- 機器と受信機の間の距離を広げる。
- 受信機が接続されている回路とは異なる回路のコンセントに機器を接続する。
- 販売店または経験豊富なラジオ/テレビ技術者に相談する。
比吸収率（SAR）に関する情報:
SAR試験は、FCCが定めた標準の操作位置で、すべての試験周波数帯において認証された最大電力レベルで送信して実施されます。SARは認証された最大電力レベルで決定されますが、実際の操作時のSARレベルは最大値を大幅に下回ることがあります。一般的に、無線基地局のアンテナに近いほど、電力出力は低くなります。
新しいモデルのデバイスを一般に販売する前には、FCCが定めた曝露制限値を超えないことが試験によって証明され、FCCの認証を受ける必要があります。各デバイスの試験は、FCCが要求する位置および場所（例：耳での使用、身体への装着）で実施されます。
身体に装着して操作する場合、このモデルのデバイスは、本製品用に指定された付属品を使用した場合、または金属を含まない付属品とともに使用した場合に、FCCのRF曝露ガイドラインに適合することが試験で確認されています。
上記の制限を遵守しない場合、RF曝露ガイドラインに違反する可能性があります。

GEEKOM

Manual de usuario

Ordenador portátil

GeekBook X14 Pro

Por la presente, Shenzhen Jiteng Network Technology Co., Ltd declara que este ordenador portátil cumple con los requisitos esenciales y otras disposiciones pertinentes de la Directiva 2014/53/UE.

CE

Vistas

NOTA: En el primer uso o después de un prolongado periodo de inactividad, la batería podría entrar en modo de ahorro de energía para conservar la carga. Se recomienda conectar el adaptador de corriente y presionar el botón de encendido para iniciar en estas condiciones.

Derecha

1. Interruptor deslizante de encendido/apagado de la cámara

Encender o apagar la cámara.



2. Puerto para auriculares

Conectar auriculares o un headset (combinación de auriculares y micrófono).

3. Puerto USB 3.2

Conectar periféricos como dispositivos de almacenamiento externo e impresoras.



Izquierda

1. Indicadores LED

Indicadores de encendido y carga.

Blanco	Encendido
Naranja	Cargando
Naranja intermitente	Batería baja
Blanco de respiración	Suspensión

2/3. Tipo-C (USB 4.0)

Esta interfaz permite transmisión de datos de alta velocidad y conexión a la estación de acoplamiento.

El equipo se puede cargar a través de esta interfaz.

Puede conectar esta interfaz a un dispositivo de visualización para la salida de vídeo y sonido.

4. Puerto HDMI 2.0

Conectar un televisor u otro dispositivo con entrada HDMI. Proporcionar salida de vídeo y audio.

Base

1. Botón de encendido y huella dactilar
Presione para encender el portátil si está apagado, en estado de suspensión o hibernación.
Presione para poner el portátil en estado de suspensión si está encendido.
Mantenga presionado durante 10 segundos para forzar el apagado del equipo.



2. Área de clic izquierdo
Presione para hacer clic izquierdo.

3. Área de clic derecho
Presione para hacer clic derecho.

4. Luz de Bloq Mayús (en el teclado)
Haga clic en Bloq Mayús, la luz encendida indica mayúsculas, apagada indica minúsculas.

Pantalla



1/4. Micrófono
Proporciona entrada de sonido digital para grabación de audio, llamadas de voz, etc.

2. Sensor de luz
Puede controlar el brillo de la pantalla, y la visualización puede cambiar según el entorno externo.

3. Indicador de estado de la cámara
Se enciende cuando la cámara está en uso.

Trasera

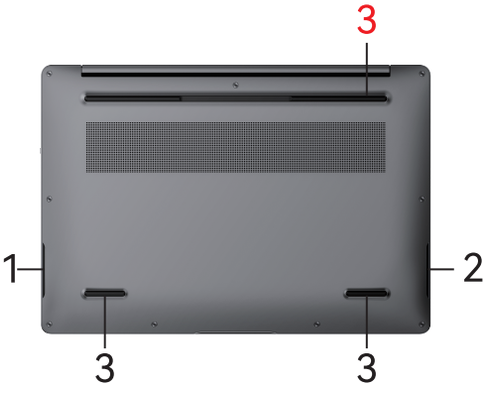

1. Altavoz derecho
Proporciona salida de audio.

2. Altavoz izquierdo
Proporciona salida de audio.

3. Pie de goma
Evita arañazos y mejora la disipación de calor en la parte inferior de la computadora.

Atajos de teclado

NOTA: Los caracteres del teclado pueden variar según la configuración del idioma del teclado. Las teclas utilizadas para atajos permanecen iguales en todas las configuraciones de idioma.

Lista de atajos de teclado

Teclas	Descripción
	Ajustar el nivel de brillo de la retroiluminación
	Reducir el brillo
	Aumentar el brillo
	Bloquear / Desbloquear el panel táctil
	Reproducir la última canción / Rebobinar rápido
	Reproducir / Pausar
	Reproducir la siguiente canción / Avance rápido
	Silenciar el audio
	Disminuir el volumen
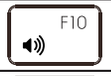	Aumentar el volumen
	Bloquear el equipo
	Tecla Insertar

Solución de problemas

Consulte la siguiente tabla para posibles soluciones antes de contactar al personal de servicio

Tipo de problema	Descripción	Solución
Audio	El sonido no se escucha.	• Pulse la Flecha F8 varias veces. • Haga clic en el icono del altavoz en la barra de tareas para asegurarse de que la opción Silencio no está marcada.
	El sonido no se graba.	Verifique los controles de software para grabar sonido: Inicio, Configuración, Sistema, Sonido, Más configuraciones de sonido, Grabación, Micrófono, Niveles.
	No hay sonido en los auriculares.	• Comprueba la conexión del cable de los auriculares. • Ajusta el control de volumen de Windows.
Pantalla	El portátil está encendido, pero la pantalla está oscura.	• Presione F3 para aumentar el contraste o F2 para disminuirlo.
	La pantalla es difícil de leer.	Verifique si la resolución de pantalla está configurada en su valor predeterminado: 2880×1800 para pantalla de 14". Verifique esto en Inicio, Configuración, Sistema, Pantalla, Resolución de pantalla.
Problemas de calor	El portátil se calienta.	• Tenga en cuenta que es normal que el portátil se caliente. Los juegos de DOS y otros programas que llevan el uso de la CPU al 100% pueden contribuir a un aumento de temperatura.
Problemas de teclado o panel táctil	El panel táctil es difícil de controlar.	Verifique la configuración del panel táctil (Inicio, Configuración, Dispositivos, Ratón, Velocidad del puntero del ratón).
	El panel táctil no funciona.	Presione F4 en caso de que el Panel táctil interno haya sido desactivado. No toque el panel táctil durante el arranque o la reanudación. Reinicie el portátil.
Problemas de rendimiento	El portátil se detiene o funciona con lentitud.	• Pulse CTRL+ALT+DEL y elija el Administrador de Tareas para ver si alguna aplicación no responde. • Reinicie el portátil. • Elimine archivos temporales e innecesarios. • Algunas operaciones en segundo plano (como VirusScan) pueden afectar al rendimiento mientras se ejecutan. • Algunos exploradores de archivos pueden no responder mientras procesan una imagen gráfica o esperan a que se agote el tiempo de espera de las conexiones de red interrumpidas. • Instale memoria adicional si Windows pasa mucho tiempo intercambiando a disco. • Compruebe la cantidad de espacio libre en disco disponible.
Problemas de energía y batería	El portátil se apaga inmediatamente después de encenderse.	Es probable que la batería esté extremadamente baja. Conecte el adaptador de CA.
	La batería no se carga.	• Asegúrese de que el adaptador de CA esté conectado a la fuente de alimentación y de que la luz de carga esté encendida. • Si está usando una regleta, retire el adaptador de CA de la regleta y conéctelo directamente a un enchufe de pared. • Apague el portátil y compruebe que los cables del adaptador de CA están bien conectados. • Aleje el portátil de cualquier fuente de calor cercana. Desconecte el adaptador de CA y deje que la batería se enfríe. Una temperatura elevada de la batería impide la carga. • Si está disponible, pruebe con otro adaptador de CA.
	El portátil deja de responder.	• Presione CTRL+ALT+DEL para abrir el Administrador de tareas y cerrar la aplicación que no responde. • Mantenga pulsado el botón de encendido durante al menos 10 segundos para apagar el portátil. Luego presione el botón nuevamente para volver a encender el portátil.
Problemas de inicio	El portátil no responde al encenderlo.	• Conecte el adaptador de CA. • Presione el botón de encendido para activar el equipo.
	El portátil no arranca con la batería.	• Conecte el adaptador de CA. • Presione el botón de encendido para activar el equipo.

Declaración de Conformidad UE

Instrucciones de Seguridad

Por favor, lea las siguientes instrucciones de seguridad antes de usar su portátil.

1. Desconecte la alimentación de CA y retire el paquete de baterías antes de limpiar. Limpie el portátil con una esponja de celulosa limpia o un paño de gamuza humedecido con una solución de detergente no abrasivo y unas gotas de agua tibia, y elimina el exceso de humedad con un paño seco.

2. Protéjase del calor generado por su portátil o el adaptador de CA. No obstruya la rejilla de ventilación del portátil por donde se disipa el calor.

3. Evite que su portátil se moje y mantenga los líquidos alejados de su portátil. Tenga cuidado con el peligro de descarga eléctrica si se producen derrames o gotas en la unidad del portátil o en el adaptador de CA.

4. Manipule su portátil con cuidado. No deje caer, golpees, arañes, retuerzas, presiones, haga vibrar, empujes ni coloque objetos pesados sobre su portátil, la pantalla o los dispositivos externos.

5. No presione ni toque el panel de la pantalla. Preste atención a los objetos pequeños con superficies afiladas o sólidas que puedan causar arañazos.

6. Evite estampar o colocar objetos pesados sobre los cables. No utilice cables de alimentación, accesorios u otros periféricos dañados.

7. Utilice su portátil en entornos con temperatura ambiente. No utilice el producto en condiciones climáticas extremas o en campos magnéticos/eléctricos fuertes. No coloque su portátil cerca de fuentes de calor como radiadores, conductos de aire o luz solar directa.

8. Está prohibido golpear el adaptador de CA. Riesgo de alta tensión y descarga eléctrica. En caso



No tire la unidad del portátil ni el adaptador de CA a la basura municipal. Este producto ha sido diseñado para permitir la reutilización adecuada de las piezas y el reciclaje. Este símbolo indica que el producto no debe depositarse en la basura municipal. Consulte la normativa local sobre la eliminación de productos electrónicos.

Tarjeta de Garantía

TÉRMINOS Y CONDICIONES

El producto portátil GEEKOM está garantizado contra defectos de materiales o mano de obra durante un período (según el producto, como se describe en la tarjeta de garantía). La garantía limitada comienza en la fecha original de compra. La reparación bajo la garantía debe ser llevada a cabo por un agente designado después de la venta, un centro de servicio autorizado de GEEKOM. Para recibir el servicio de la garantía, el comprobante original de compra se debe presentar a GEEKOM o al centro de servicio autorizado de GEEKOM. Para el servicio de entrega en persona, el transporte hacia y desde el centro de servicio es responsabilidad del comprador. El agente designado realizará el mantenimiento postventa de este producto, a elección de GEEKOM y sin costo por las piezas y servicios, si este producto presenta defectos durante el período de garantía limitada.

Durante el período de garantía desde la fecha de venta minorista original al cliente o desde la activación del producto (si el último día del período de validez de la garantía es un día festivo legal, prevalecerá el día siguiente al festivo), GEEKOM proporcionará a los clientes mantenimiento gratuito en caso de daños no provocados por el usuario en el equipo principal del producto.

EXCLUSIONES

(Esta garantía no cubre los siguientes elementos)

1. Productos cuyos números de serie originales hayan sido eliminados, alterados o no sean fácilmente identificables.
2. Daños causados por transporte y manipulación, incluyendo arañazos, abolladuras, desconchados y/o cualquier daño en el exterior del producto.
3. Daños o fallos causados por corriente o tensión eléctrica incorrecta, fluctuaciones o sobretensiones.
4. Aplicaciones y usos para los que este producto no fue diseñado.
5. Daños o fallos causados por productos o equipos no suministrados por GEEKOM.
6. Accidentes, mal uso, abuso, negligencia, aplicación incorrecta, incendio, agua, rayos u otros actos de la naturaleza.
7. Daños o fallos causados por instalación inadecuada o defectuosa, alteración o modificación del producto.
8. Daños o fallos causados por: Piezas, suministros, accesorios o equipos no autorizados o no de GEEKOM; servicios realizados por compañías de servicio no autorizadas.
9. Daños o fallos causados por exposición a líquidos o agua.

Advertencia de FCC

Advertencia FCC

Cualquier Cambio o modificación no aprobado expresamente por la parte responsable del cumplimiento podrían anular la autoridad del usuario para utilizar el equipo.
Este dispositivo cumple con la Parte 15 de las Normas de FCC. El funcionamiento está sujeto a las dos condiciones siguientes:
(1) Este dispositivo puede no causar interferencias perjudiciales.
(2) Este dispositivo debe aceptar cualquier interferencia, incluida la interferencia que pueda causar un funcionamiento no deseado del dispositivo.
Nota: Este equipo se sometió a pruebas y cumple con los límites para un dispositivo digital de Clase B, de conformidad con la parte 15 de las Normas de FCC. Estos límites se diseñaron para ofrecer protección razonable contra interferencias perjudiciales en una instalación residencial. Este equipo genera, utiliza y puede irradiar energía de radiofrecuencia y, si no se instala y utiliza de acuerdo con las instrucciones, puede causar interferencias perjudiciales en las comunicaciones por radio.
Sin embargo, no hay garantía de que no se produzcan interferencias en una instalación en particular. Si este equipo no causa interferencia perjudicial en la recepción de la radio o televisión, lo cual puede determinarse y apagando o encendiendo el equipo, se recomienda al usuario que intente corregir la interferencia tomando una o más de las siguientes medidas:
- Reorientar o reubicar la antena receptora.
- Aumentar la distancia entre el equipo y el receptor.
- Conectar el equipo a una toma de corriente de un circuito diferente al que está conectado el receptor.
- Consultar a un distribuidor o a un técnico experimentado en radio y TV para obtener ayuda.

Información sobre la tasa de absorción específica (SAR):
Las pruebas de SAR se realizan utilizando posiciones de funcionamiento estándar aceptadas por la FCC con el eut transmitido a su nivel de potencia certificado más alto en todas las bandas de frecuencia probadas, aunque la SAR se determina al nivel de potencia certificado más alto, el nivel de SAR real del eut mientras funciona puede estar muy por debajo del valor máximo, en general, cuanto más cerca esté de una antena de estación base inalámbrica, menor será la potencia de salida.
Antes de que un nuevo modelo de dispositivo esté disponible para la venta al público, debe probarse y certificarse ante la FCC que no supera el límite de exposición establecido por la FCC. Las pruebas de cada dispositivo se realizan en las posiciones y ubicaciones (por ejemplo, en la oreja y en el cuerpo) exigidas por la FCC.
Para el funcionamiento sobre el cuerpo, este modelo de dispositivo ha sido probado y cumple las directrices de exposición a RF de la FCC cuando se utiliza con un accesorio designado para este producto o cuando se utiliza con un accesorio que no contiene metal.
El incumplimiento de las restricciones anteriores puede dar lugar a la violación de las directrices de exposición a RF.

GEEKOM

Manuale dell'utente

Computer portatile

GeekBook X14 Pro

Con la presente, Shenzhen Jiteng Network Technology Co., Ltd
dichiara che questo computer portatile è conforme ai requisiti essenziali
e alle altre disposizioni pertinenti della Direttiva 2014/53/UE.

CE

Aspetto

NOTA: Al primo utilizzo o in caso di inutilizzo prolungato, la batteria potrebbe entrare in modalità di risparmio energetico per conservarne la carica. Si consiglia di collegare l'adattatore di alimentazione e di premere il pulsante di alimentazione per avviarsi in queste condizioni.

Destro

1. Interruttore a scorrimento fotocamera on/off

Attiva o disattiva la fotocamera.



2. Porta per auricolari

Collegare le cuffie o gli auricolari
(combinazione di cuffie e microfono).

3. Porta USB 3.2

Collegare periferiche come dispositivi di archiviazione esterni e stampanti.



Sinistra

1. Indicatori LED

Indicatori di accensione e di carica.

Bianco	Acceso
Arancione	In carica
Arancione lampeggiante	Batteria scarica
Bianco respirante	Sospensione

2/3. Tipo-C (USB 4.0)

Questa interfaccia consente la trasmissione di dati ad alta velocità e
la connessione all'alloggiamento di espansione.

Il computer può essere caricato tramite questa interfaccia.

È possibile collegare questa interfaccia ad un dispositivo di visualizzazione per l'uscita video e audio.

4. Porta HDMI 2.0

Collegare un televisore o un altro dispositivo dotato di ingresso HDMI. Fornisce l'uscita video e audio.

Base

1. Pulsante di accensione e lettore di impronte digitali
Premere per accendere il portatile se è spento, in stato di sospensione o di ibernazione.
Premere per mettere il portatile in stato di sospensione se è acceso.
Premere e tenere premuto per 10 secondi per forzare lo spegnimento del computer.

2. Area del tasto sinistro del mouse
Premere per fare clic con il tasto sinistro del mouse.

3. Area del tasto destro del mouse
Premere per fare clic con il tasto destro del mouse.

4. Luce di Bloc Maiusc (sulla tastiera)
Fare clic su Bloc Maiusc: se acceso significa maiuscolo, se spento significa minuscolo.



Display

1/4. Microfono
Fornisce l'ingresso audio digitale per la registrazione audio, le chiamate vocali e così via.

2. Sensore di luce
È possibile controllare la luminosità dello schermo e il display può cambiare in base all'ambiente esterno.

3. Indicatore di stato della fotocamera
Si accende quando la fotocamera è in uso.



Retro

1. Altoparlante destro
Fornisce l'uscita audio.

2. Altoparlante sinistro
Fornisce l'uscita audio.

3. Piedino in gomma
Previene i graffi e migliora la dissipazione del calore sul fondo del computer.

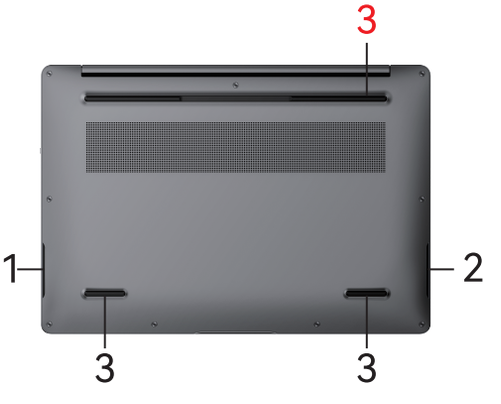

Scorciatoie di tastiera

NOTA: I caratteri della tastiera possono variare a seconda della configurazione della lingua della tastiera. I tasti utilizzati per le scorciatoie rimangono gli stessi in tutte le configurazioni di lingua.

Elenco delle scorciatoie di tastiera

Tasti	Descrizione
F1	Regolare il livello di luminosità della retroilluminazione
F2	Diminuire la luminosità
F3	Aumentare la luminosità
F4	Bloccare/sbloccare il touchpad
F5	Riprodurre l'ultimo brano/Riavvolgimento rapido
F6	Riprodurre/Pausa
F7	Riprodurre il brano successivo/Avanzamento rapido
F8	Disattivare l'audio
F9	Diminuire il volume
F10	Aumentare il volume
F11	Bloccare il computer
F12 Ins	Tasto di inserimento

Risoluzione dei problemi

Prima di rivolgersi al personale di assistenza, controllare la seguente tabella per individuare le possibili soluzioni

Tipo di problema	Descrizione	Risoluzione
Audio	Il suono non è udibile.	• Premere più volte la freccia F8. • Fare clic sull'icona dell'altoparlante nella barra delle attività per assicurarsi che l'opzione Muto non sia selezionata.
	Il suono non viene registrato.	Verificare i controlli software per la registrazione del suono: Avvio, Impostazioni, Sistema, Suono, Altre impostazioni audio, Registrazione, Microfono, Livelli.
	Nessun suono dalle cuffie.	• Controllare il collegamento del cavo delle cuffie. • Regolare il controllo del volume di Windows.
Display	Il notebook è acceso, ma lo schermo non si accende.	• Premere F3 per aumentare il contrasto o F2 per diminuirlo.
	Lo schermo è difficile da leggere.	Controllare se la risoluzione del display è impostata sul valore predefinito: 2880 × 1800 per un display da 14". Controllarla in Avvio, Impostazioni, Sistema, Display, Risoluzione del display.
Problemi di calore	Il notebook si scalda.	• Si noti che è normale che il notebook si scaldi. I giochi DOS e altri programmi che portano l'utilizzo della CPU al 100% possono contribuire ad un aumento della temperatura.
Problemi di tastiera o touchpad	Il touchpad è difficile da controllare.	Controllare le impostazioni del touchpad (Avvio, Impostazioni, Dispositivi, Mouse, Velocità puntatore mouse).
	Il touch pad non funziona.	Premere F4 nel caso in cui il touchpad interno fosse disabilitato. Non toccare il touchpad durante l'avvio o la ripresa. Riavviare il notebook.
Problemi di prestazioni	Il notebook si blocca o funziona lentamente.	• Premere CTRL+ALT+CANC per scegliere Gestione attività e vedere se c'è un'applicazione che non risponde. • Riavviare il notebook. • Eliminare i file temporanei e non necessari. • Alcune operazioni in background (come VirusScan) possono influire sulle prestazioni mentre sono in esecuzione. • Alcuni browser di file potrebbero essere poco reattivi durante l'elaborazione di un'immagine grafica o in attesa del time out delle connessioni di rete interrotte. • Installare memoria aggiuntiva se Windows impiega molto tempo a effettuare lo swapping su disco. • Controllare la quantità di spazio libero su disco disponibile.
Problemi di alimentazione e batteria	Il notebook si spegne subito dopo l'accensione.	La carica della batteria è probabilmente estremamente bassa. Attaccare l'adattatore CA.
	La batteria non si carica.	• Assicurarsi che l'adattatore CA sia collegato alla fonte di alimentazione e che la spia di carica sia accesa. • Se si utilizza una presa multipla, rimuovere l'adattatore CA dalla presa multipla e collegarlo direttamente a una presa di corrente. • Spegnere il notebook, quindi verificare che i cavi dell'adattatore CA siano completamente collegati. • Allontanare il notebook da qualsiasi fonte di calore nelle vicinanze. Scollegare l'adattatore CA e lasciare raffreddare la batteria. Una temperatura elevata della batteria impedisce la carica. • Se disponibile, provare con un altro adattatore CA.
	Il notebook smette di rispondere.	• Premere CTRL+ALT+CANC per scegliere Gestione attività e chiudere l'applicazione che non risponde. • Premere il pulsante di alimentazione per almeno 10 secondi per spegnere il notebook. Quindi premere nuovamente il pulsante per riaccendere il notebook.
Problemi di avvio	Il portatile non risponde all'accensione.	• Collegare l'adattatore CA. • Premere il pulsante di alimentazione per accendere l'unità.
	Il notebook non si avvia tramite alimentazione a batteria.	• Collegare l'adattatore CA. • Premere il pulsante di alimentazione per accendere l'unità.

Dichiarazione di conformità UE

Istruzioni di sicurezza

Prima di utilizzare il computer portatile, si prega di leggere le seguenti istruzioni di sicurezza.

1. Scollegare l'alimentazione CA e rimuovere il pacco batterie prima di pulire. Pulire il computer portatile con una spugna di cellulosa pulita o un panno di camoscio inumidito con una soluzione di detergente non abrasivo e qualche goccia di acqua tiepida e rimuovere l'umidità in eccesso con un panno asciutto.

2. Proteggere dal calore generato dal portatile o dall'adattatore CA. Non bloccare la presa d'aria del portatile da cui viene dissipato il calore.

3. Impedire che il portatile si bagni e tenere i liquidi lontani dal portatile. Attenzione al pericolo di scosse elettriche in caso di versamenti o gocce sull'unità del portatile o sull'adattatore CA.

4. Trattare il portatile con delicatezza. Non far cadere, urtare, graffiare, torcere, colpire, vibrare, spingere o appoggiare oggetti pesanti sul portatile, sul display o sui dispositivi esterni.

5. Non premere o toccare il pannello del display. Prestare attenzione ai piccoli oggetti con superficie tagliente o solida che potrebbero causare graffi.

6. Evitare di calpestare o appoggiare oggetti pesanti sui cavi. Non utilizzare cavi di alimentazione, accessori o altre periferiche danneggiati.

7. Utilizzate il portatile a temperatura ambiente. Non utilizzare il prodotto in condizioni climatiche estreme o in presenza di forti campi magnetici/elettrici. Non collocare il computer portatile vicino a fonti di calore come radiatori, condotti d'aria o luce solare diretta.

8. È vietato smontare l'adpater CA. Rischio di alta tensione e scosse elettriche. Se necessario, rivolgersi a personale di assistenza qualificato.necesario, diríjase a personal de servicio cualificado.



Non gettare l'unità del portatile o l'adattatore CA nei rifiuti urbani. Questo prodotto è stato progettato per consentire il corretto riutilizzo delle parti e il riciclaggio. Questo simbolo indica che il prodotto non deve essere gettato nei rifiuti urbani. Controllare le norme locali per lo smaltimento dei prodotti elettronici.

Scheda di garanzia

TERMINI E CONDIZIONI

Il portatile GEEKOM è garantito contro i difetti di materiali o di lavorazione per un certo periodo (a seconda del prodotto, come descritto sulla scheda di garanzia). La garanzia limitata decorre dalla data di acquisto originale. La riparazione in garanzia deve essere effettuata da un agente designato post-vendita, centro di assistenza autorizzato GEEKOM. Per ricevere il servizio di garanzia, è necessario presentare la prova d'acquisto originale a GEEKOM o al centro di assistenza autorizzato GEEKOM. Per il servizio di riparazione presso centro di assistenza, il trasporto da e verso il centro di assistenza è a carico dell'acquirente. L'agente incaricato effettuerà la manutenzione post-vendita di questo prodotto, a discrezione di GEEKOM e senza alcun costo per le parti e i servizi, se il prodotto è difettoso durante il periodo di garanzia limitata.

Durante il periodo di garanzia a partire dalla data della vendita originale da parte del cliente o dell'attivazione del prodotto (se l'ultimo giorno del periodo di validità della garanzia è un giorno festivo, prevarrà il giorno il giorno successivo), GEEKOM fornirà ai clienti la manutenzione gratuita in caso di danni non umani all'host del prodotto.

ESCLUSIONI

(La presente garanzia non copre le seguenti situazioni)

1. Prodotti con numeri di serie originali rimossi, alterati o non facilmente determinabili.
2. Danni causati dal trasporto e dalla movimentazione, inclusi graffi, ammaccature, scheggiature e/o qualsiasi danno all'esterno del prodotto.
3. Danni o guasti causati da corrente o tensione elettrica non corretta, fluttuazioni o sovratensioni.
4. Applicazioni e usi ai quali questo prodotto non è stato destinato.
5. Danni o guasti causati da prodotti o attrezzature non forniti da GEEKOM.
6. Incidenti, uso improprio, abuso, negligenza, errata applicazione, incendio, acqua, fulmini o altri eventi naturali.
7. Danni o guasti causati da installazione impropria o difettosa, alterazione o modifica del prodotto.
8. Danni o guasti causati da: Parti, forniture, accessori o attrezzature non GEEKOM o non autorizzate; servizi eseguiti da società di assistenza non autorizzate.
9. Danni o guasti causati dall'esposizione a liquidi o acqua.

Avvertenza FCC

Avvertenze FCC

Eventuali modifiche o alterazioni non espressamente approvate dalla parte responsabile della conformità potrebbero invalidare l'autorizzazione dell'utente a utilizzare l'apparecchiatura.
Questo dispositivo è conforme alla parte 15 delle norme FCC. Il funzionamento è soggetto alle seguenti due condizioni:
(1) Questo dispositivo non deve causare interferenze dannose.
(2) Questo dispositivo deve accettare qualsiasi interferenza che riceve, incluse quelle che potrebbero causare operazioni indesiderate.
Nota: Questo apparecchio è stato testato ed è risultato conforme ai limiti per un dispositivo digitale di Classe B, ai sensi della parte 15 delle norme FCC. Questi limiti sono progettati per fornire una protezione ragionevole contro le interferenze dannose in un'installazione residenziale. Questo dispositivo genera, utilizza e può emettere energia in radiofrequenza e, se non installato e utilizzato in conformità alle istruzioni, può causare interferenze dannose alle comunicazioni radio.
Tuttavia, non è possibile garantire che non si verifichino interferenze in una particolare installazione. Se questa apparecchiatura causa interferenze dannose alla ricezione radiofonica o televisiva, che possono essere determinate spegnendo e riaccendendo l'apparecchiatura, l'utente è invitato a cercare di correggere l'interferenza con una o più delle seguenti misure:
- Riorientare o riposizionare l'antenna ricevente.
- Aumentare la distanza tra l'apparecchiatura e il ricevitore.
- Collegare l'apparecchiatura alla presa di un circuito diverso da quello a cui è collegato il ricevitore.
- Consultare il rivenditore o un tecnico radio/televisivo esperto per assistenza.

Informazioni sul Tasso di Assorbimento Specifico (SAR):
I test SAR vengono condotti utilizzando posizioni operative standard accettate dalla FCC con l'EUT che trasmette al suo livello di potenza certificato più alto in tutte le bande di frequenza testate. Sebbene il SAR sia determinato al livello di potenza certificato più alto, il livello SAR effettivo dell'EUT durante il funzionamento può essere ben al di sotto del valore massimo. In generale, più si è vicini a un'antenna della stazione base wireless, più bassa è la potenza in uscita.
Prima che un nuovo modello di dispositivo sia disponibile per la vendita al pubblico, deve essere testato e certificato dalla FCC che non supera il limite di esposizione stabilito dalla FCC. I test per ogni dispositivo vengono eseguiti nelle posizioni e nelle località (ad esempio all'orecchio e indossato sul corpo) come richiesto dalla FCC.
Per il funzionamento a contatto con il corpo, questo modello di dispositivo è stato testato e soddisfa le linee guida sull'esposizione RF della FCC quando utilizzato con un accessorio designato per questo prodotto o quando utilizzato con un accessorio che non contiene metallo.
La non conformità alle restrizioni di cui sopra può comportare la violazione delle linee guida sull'esposizione RF.

GEEKOM

用户手册

笔记本电脑

GeekBook X14 Pro

深圳市极腾网络科技有限公司特此声明，
该笔记本电脑符合欧盟无线电设备指令2014/53/EU的基本要求及其他相关规定。

CE

视图

说明：首次使用或长时间未使用时，电池可能会进入省电模式以节省电量。在这些情况下，建议连接电源适配器并按下电源键开机。

右侧



1.摄像机开/关滑动开关
打开或关闭摄像头。

2.耳机接口
连接耳机或耳麦（耳机和麦克风组合）。

3.USB 3.2接口
连接外部存储设备和打印机等外围设备。



左侧

白色	通电
橙色	充电
橙色闪烁	电量低
白色呼吸	睡眠

1.LED指示灯
通电及充电指示灯。

2/3.Type-C（USB 4.0）
该接口支持与扩展坞的高速数据传输与连接。

电脑可以通过此接口充电。

您可以将此接口连接到显示设备，以实现视频和音频输出。

4.HDMI 2.0接口
连接电视或其他支持HDMI输入的设备。提供视频和音频输出。

底座

1.电源键&指纹

如果笔记本电脑关机、处于睡眠或休眠状态，按此键开机。

如果笔记本电脑处于开机状态，按此键进入睡眠状态。

长按10秒，强制关机。

2.左键区域

按下左键单击。

3.右键区域

按下右键单击。

4.大写锁定指示灯（键盘上）

点击大写锁定，灯亮表示大写，灯灭表示小写。



显示器

1/4.麦克风

提供数字声音输入，用于音频录制、语音通话等。

2.光传感器

您可以调节屏幕亮度，且显示屏可随外部环境变化而自动调整亮度。

3.摄像头状态指示灯

使用摄像头时亮起。



背面

1.右扬声器

提供音频输出。

2.左扬声器

提供音频输出。

3.橡胶垫

防止划伤，增强电脑底部散热。

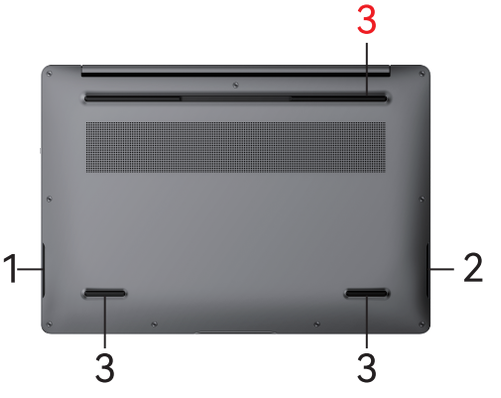

键盘快捷键

注意：键盘字符可能会因键盘语言设置的不同而有所差异。用于快捷操作的按键在所有语言设置下均保持不变。

键盘快捷键列表

按键	说明
	调节背光亮度
	降低亮度
	增加亮度
	锁定/解锁触控板
	播放上一曲/快退
	播放/暂停
	播放下一曲/快进
	静音
	降低音量
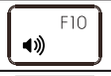	增加音量
	锁定计算机
	插入键

故障处理

咨询服务人员之前，请查看下表，了解可能的解决方案。

问题类型	说明	解决方案
音频	听不到声音。	• 多次按下F8方向键。 • 点击任务栏上的扬声器图标，确保未勾选“静音”选项。
	无法录制声音。	检查录音相关的软件控制项：开始、设置、系统、声音、更多声音设置、录音、麦克风和音量。
	耳机没有声音。	• 检查耳机线连接。 • 调整窗口音量控制。
显示器	笔记本电脑开机不亮。	• 按F3增加对比度，按F2减少对比度。
	屏幕难以看清。	检查显示器分辨率是否设置为默认值，14寸显示器为2880×1800。 在开始、设置、系统、显示器、显示器分辨率中进行检查。
发热问题	笔记本电脑发热。	• 注意，笔记本电脑发热属正常现象。DOS游戏和其他使CPU使用率接近100%的程序会导致笔记本电脑温度升高。
键盘或触控板问题	触控板难以控制。	检查触控板设置，包括开始、设置、设备、鼠标和鼠标指针速度。
	触控板不起作用。	如果内置触控板已被禁用，请按下F4键（以启用）。 开机或恢复运行时，请勿触摸触控板。 重启笔记本电脑。
性能问题	笔记本电脑卡顿或运行缓慢。	• 按下CTRL+ALT+DEL，选择任务管理器，查看某个应用程序是否未响应。 • 重启笔记本电脑。 • 删除临时文件和不需要的文件。 • 某些后台操作（如病毒扫描）在运行时可能会影响电脑性能。 • 部分文件浏览器在处理图形图像，或等待已中断的网络连接超时的过程中，可能会出现无响应的情况。 • 若Windows系统花费大量时间进行磁盘交换，请安装更多内存。 • 检查可用磁盘空间。
电源和电池问题	笔记本电脑开机后立刻关机。	电池电量可能极低。请插入交流适配器。
	电池不充电。	• 确保交流适配器插入电源，并且充电指示灯亮起。 • 如果使用插线板，则将交流适配器从插线板上拔下，直接插入墙壁插座。 • 将笔记本电脑关机，然后检查交流适配器电缆是否已完全插入。 • 将笔记本电脑远离任何附近的热源。拔下交流适配器，待电池冷却。电池温度过高会导致无法充电。 • 若有备用交流适配器，可尝试使用。
	笔记本电脑停止响应。	• 按下CTRL+ALT+DEL，选择任务管理器，关闭未响应的应用程序。 • 长按电源键10秒或以上，关闭笔记本电脑。 然后，再次按下电源键，重启笔记本电脑。
开机问题	笔记本电脑开机时没有响应。	• 连接交流适配器。 • 按下电源键，打开设备。
	笔记本电脑无法用电池启动。	• 连接交流适配器。 • 按下电源键，打开设备。

欧盟符合性声明

安全须知

使用笔记本电脑前，请阅读以下安全须知。

1.清洁前，请断开交流电源并取下电池组。用干净的纤维素海绵或软布蘸取非磨蚀性清洁剂和少量温水，擦拭笔记本电脑，然后用干布擦去多余水分。

2.防范笔记本电脑或交流适配器产生的热量。请勿堵塞笔记本电脑散热口。

3.为防止笔记本电脑进水，请将电脑远离液体。如果交流适配器或笔记本电脑上有水或内部进水，请注意触电危险。

4.轻拿轻放笔记本电脑。请勿摔落、撞击、刮擦、扭曲、击打笔记本电脑、显示屏或外接设备，也不要使其受到振动、对其施加推力或在其上放置重物。

5.请勿按压或触摸显示面板。留意小物件的尖锐或坚硬表面，以免造成划痕。

6.请勿踩踏线缆或在线缆上放置重物。请勿使用损坏的电源线、配件或其他外围设备。

7.请在温度适宜的环境中使用笔记本电脑。请勿在极端天气下或强磁场/电场环境中使用本产品。请勿将笔记本电脑放置在热源附近，如散热器、风管或阳光直射处。

8.禁止摔落交流适配器。此举存在高压和触电风险。如有需要，请交由具备资质的专业服务人员进行维修。



请勿将笔记本电脑机身或交流适配器投入城市生活垃圾中。本产品在设计上可实现部件的合理回收与再利用。该符号表示本产品不应投入城市生活垃圾中。请根据当地法规处理电子产品。

保修卡

条款和条件

GEEKOM对笔记本电脑产品因材料或工艺缺陷而导致的故障提供一定期限的保修服务，期限因产品而异，如保修卡上所述。有限保修从购买之日算起。保修维修必须由售后指定代理商——GEEKOM的授权服务中心进行。如要获取保修服务，请务必向GEEKOM或GEEKOM授权服务中心出示原始购买凭证。对于寄修服务，产品往返服务中心的运输事宜由买方自行负责。若本产品在有限保修期内出现缺陷，GEEKOM可自主决定由指定代理商为该产品提供售后维修服务，维修过程中的零部件及服务费用均不收取。
自客户首次购买之日或产品激活之日起的保修期内（若保修有效期的最后一天是法定节假日，则以节假日后的第一天为准），如产品主机出现非人为损坏情况，GEEKOM将为客户提供免费维修服务。

免责条款

本保修不包括以下项目）
1.产品的原始序列号被移除、涂改或无法辨认。
2.运输和装卸过程中造成的损坏，包括划痕、凹痕、碎裂和/或产品外部的任何损坏。
3.因电流、电压不正确，或电流/电压波动、突升导致的损坏或故障。
4.将产品用于预期以外的应用范围和用途。
5.由非GEEKOM提供的产品或设备导致的损坏或故障。
6.意外事故、误用、滥用、疏忽、使用不当、火灾、进水、雷击或其他自然灾害（导致的损坏或故障）。
7.因安装不当或安装错误、产品改动或改装造成的损坏或故障。
8.因以下原因造成的损坏或故障：非GEEKOM品牌或未经授权的备件、配件或设备；由未经授权的服务公司提供的服务。
9.接触液体或水而造成的损坏或故障。

FCC警告

FCC注意事项

任何未经合规责任方明确批准的更改或修改，都可能导致用户操作本设备的权限失效。
该设备符合FCC规则第15部分的要求。设备操作需遵守以下两个条件：
（1）本设备不会造成有害干扰。
（2）本设备必须承受所收到的任何干扰，包括可能导致异常操作的干扰。
注：本设备已通过测试，确认符合FCC规则第15部分中针对B类数字设备的限值要求。这些限值旨在合理保护设备，防止设备在住宅安装中受到任何有害干扰。本设备会产生、使用无线电频率能量，且可能辐射该能量；若未按照说明书的要求进行安装和使用，可能会对无线电通信造成有害干扰。
但是，无法保证在特定安装场景下不会发生干扰。若本设备确实会对无线电或电视接收造成有害干扰（此情况可通过关闭和开启设备来确定），建议用户可以尝试以下一种或多种措施来排除干扰：
-更改接收天线的方向或位置。
-增加设备和接收器之间的间距。
-将设备连接到与接收器连接电路不同的电源插座上。
-咨询经销商或向有经验的无线电/电视技术人员寻求帮助。
比吸收率（SAR）信息：
SAR测试是按照FCC认可的标准操作位置进行的，测试过程中，被测设备（EUT）会在所有测试频段内以其经认证的最高功率水平发射信号。尽管SAR的测试结果是基于经认证的最高功率水平得出的，但EUT在实际运行时的SAR水平很可能远低于该最大值。通常情况下，您与无线基站天线的距离越近，设备的功率输出就越低。
在向公众出售新型号设备之前，必须经过测试并获得FCC的认证，证明其不会超过FCC制定的暴露限值。每台设备的测试均需按照FCC的要求，在特定的使用姿势和位置（例如贴近耳朵使用、佩戴在身体上）进行。
对于穿戴式操作，当与本产品指定的附件或不含金属的附件一起使用时，本型号设备已通过测试，并符合FCC的射频（RF）暴露准则要求。
不遵守上述限制，可能会违反RF暴露准则。